FC48MDNE



Termékcsalád	Hűtő
Üzembe helyezés	Szabadon álló
Kategória	Alulfagyasztós hűtőszekrény
Referencia szélesség	60 – 70 cm
Referencia magasság	160 – 200 cm
Total No Frost rendszer	Igen
Hűtés típusa	Total No Frost
Leolvasztás	Automatikus
Zsanér típusa	Standard
Zsanér pozíciója	Jobbra nyíló ajtó
Megfordítható ajtó	Igen
EAN kód	8017709343538

Design

Design család	Universale	**Logo**	Silk screen
Szín	Márvány megjelenés	**Ajtó polcok profilszíne**	Ezüst
Anyag	Fémlemez	**Fiókok profilszíne**	Ezüst
Fogantyú	Integrált	**Az üvegpolc profiljának színe**	Ezüst
Logó színe	Ezüst	**Kijelző**	LED
Oldalsó anyag	Acél	**Kijelző pozíció**	Esterno (su porta)

Hűtőszekrény rekesz jellemzői

Rekeszek száma	2	**Frissentartó fedél**	Igen
Compartment types	Low temperature compartment, Fruit and vegetable compartment	**A frissentartó/zöldségfiókok fedelének típusa**	Üveg
Állítható polcok száma	3	**Lámpák száma**	2
Gyümölcs- és zöldségfiókok száma	1	**Alacsony hőmérsékletű tárolórész**	Igen
Polcok anyaga	Üveg	**Belső világítás a hűtőben**	Igen
A frissentartó/zöldségfiókok fedelének típusa	Standard	**Belső világítás típusa (hűtőszekrény)**	LED

Hűtőszekrény belső ajtó

Állítható ajtópolcok száma	3	**Palacktartó polcok száma**	1

Hűtőszekrény egyéb jellemzői



Páratartalom-szabályozás	Yes, manual	**Ventilátor**	Igen
Tartozékok	Tojástartó		

Fagyasztórekesz jellemzői

Fiókok száma	2	**Polcok típusa**	Üveg
Fedeles rekeszek száma	1		

Fagyasztó egyéb jellemzői



Tartozékok	kézi jégkészítő	**Gyorsfagyasztó rekesz**	Igen
Jégkészítő	Manuális		

Egyéb műszaki jellemzők

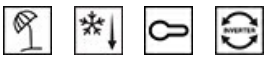

Funkciók megjelenítése	Vakáció mód, Gyorsfagyasztás, Gyors hűtés, Vezérlés zár, Hűtési időzítő
Gyorsfagyasztás gomb	Igen
Bekapcsolás jelzőfény	Igen
Ajtó riasztás	Igen
A hőmérséklet-szabályozás típusa	Elektronikus
Kompresszorok száma	1
Hűtőközeg gáz típusa	R600a
Kompresszor típusa	Inverteres
Hűtőközeg mennyisége (gramm)	68 g
Foam agent	Cyclopentane

Teljesítmény / Energiacímke – 2019-es rendelet



Éves energiafogyasztás	287 kWh/a	**Levegőben terjedő akusztikus zajkibocsátás**	41 dB(A) re 1 pW
Energiahatékonysági osztály	E		
Levegőben terjedő akusztikus zajkibocsátási osztály	C	**Hőmérséklet-emelkedés ideje**	14 h
Teljes nettó űrtartalom	481 l	**4 csillagos – Fagyasztási kapacitás**	8.0 kg/24h

Fagyasztó űrtartalom	137 l	**Klímaosztály**	SN, N, ST, T
Hűtőtér űrtartalom	344 l	**EEI**	100 %

Elektromos csatlakozás

Elektromos csatlakozás névleges értéke	185 W	**Frekvencia (Hz)**	50 Hz
		Tápkábel hossza	210 cm
Áramerősség	1.27 A	**Csatlakozódugó**	(F;E) Schuko
Feszültség (V)	220-240 V		

Logisztikai információk

Termék szélesség (mm)	700 mm	**Magasság**	1920 mm
Mélység fogantyú nélkül	712 mm	**Termékmélység 90°-os szögben nyitott ajtókkal**	1390 mm

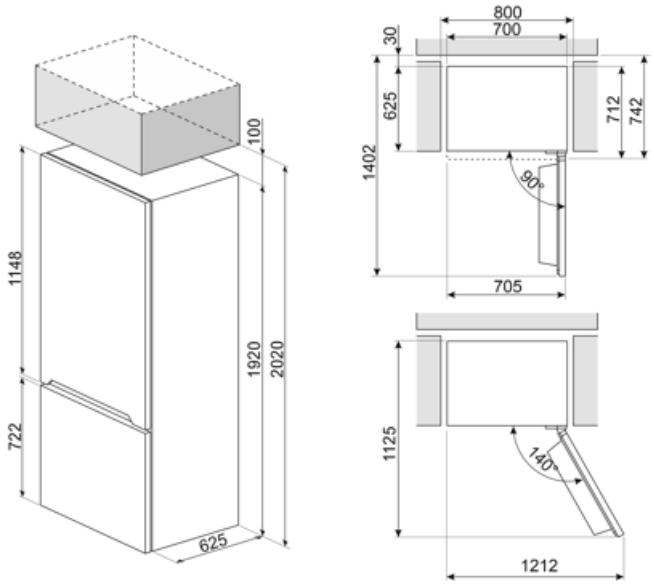

Alternative products



FC48XDNE

Zsanér pozíciója: Jobbra nyíló ajtó
Pet rozsdamentes acél megjelenés

Symbols glossary



Az automatikus leolvasztási rendszer rendszeres időközönként automatikus leolvasztással működik, teljesen kiküszöbölve a leolvasztás szükségességét.



LED kijelző: a kiválasztott programok, funkciók és opciók, valamint a ciklus végéig eltelt idő megjelenítése.



Gyorsfagyasztás: A gyorsfagyasztás funkciót a használat előtt néhány órával aktiválva lecsökkenti a rekesz hőmérsékletét.



LED belső világítás: energiahatékonyabb és tartósabb mód a készülék belsejének megvilágítására.



E energiahatékonysági osztály



Gyerekzár: egyes modellek olyan funkcióval rendelkeznek, amely lehetővé teszi a program vagy ciklus zárolását, megakadályozva annak véletlen módosítását.



Ventilátoros: A hideg levegő kényszerített elosztása a hűtőtérben, ami egyenletes hőmérséklet-eloszlást tesz lehetővé a hűtőszekrényen belül.



Energiatakarékos üzemmód: Az energiatakarékos üzemmód lehetővé teszi a hűtőszekrény kikapcsolását és a fagyasztó működtetését.



A Smeg intelligensebb és környezetbarátabb modellek felé történő elmozdulása az inverteres technológia választásához vezetett, ami jelentősen csökkenti a fogyasztást.