FC48MDNE



Сімейство продуктів	Холодильник
Встановлення	Встановлюваний окремо
Категорія	Встановлення під стільницю
Рекомендуемая ширина	60 - 70 cm
Рекомендуемая высота	160 - 200 cm
Повний No-Frost	Так
Тип охолодження	Повний No-Frost
Розморожування	Автоматична
Кріплення фасадів	Стандартний
Дверний упор	Права
Дверцята перенавішувані	Так
Код EAN	8017709343538

Естетика

Естетика	Универсальный	**Логотип**	Серіографія
Колір	Ефект мармуру	**Цвет профиля на полках дверцы**	Сріблястий
Матеріал	Сталь	**Цвет профиля на выдвижных ящиках**	Сріблястий
Ручка	Інтегрована	**Цвет профиля на стеклянных полках**	Сріблястий
Колір логотипу	Сріблястий	**Дисплей**	LED
Матеріал боковин	Сталь	**Расположение дисплея**	Внешний, на дверце

Характеристики холодильного відділення

Количество отделений	2	**Кришка ящика**	Так
Типы отделений	Низкотемпературный отсек, Отделение для овощей и фруктов	**Тип кришки ящика для овочів і фруктів**	Скло
Кількість регульованих полиць	3	**Кількість ламп в холодильному відділенні**	2
Кількість ящиків для овочів і фруктів	1	**Низкотемпературный отсек**	Так
Материал полок	Скло	**Внутрішнє підсвічування холодильного відділення**	Так
Тип кришки ящика для овочів і фруктів	Стандартний	**Тип підсвічування холодильного відділення**	LED

Дверцята холодильного відділення

Кількість регульованих полиць на дверцятах	3	**Кількість полиць для пляшок**	1

Інші характеристики холодильного відділення



Контроль влажности	Так	**Вентильований**	Так
Аксесуари	Підставка для яєць		

Характеристики морозильного відділення

Кількість ящиків	2	**Зона збереження свіжості**	Скло
Кількість ящиків з кришкою	1		

Інші характеристики морозильного відділення



Аксесуари	Ручний генератор льоду	**Зона швидкого заморожування**	Так
Льодогенератор	Ручна		

Інші технічні характеристики



Функції дисплея	Функція "Відпустка", Швидке заморожування, Швидке охолодження, Блокування управління, Таймер охолодження
Кнопка швидкого заморожування	Так
Індикація включеного живлення	Так
Сигнал при відкритих дверцятах	Так
Тип контролю температури	Електронний
Кількість компресорів	1
Тип холодоагенту	R600a
Тип компресора	Інвертор
Кількість холодоагенту (г)	68 g
Піноутворювач	Циклопентан

Енергоефективність



Годовое энергопотребление	287 кВт/год	**Рівень шуму при викиді повітря**	41 дБ(A) re 1пВт
Клас енергоефективності	E	**Збереження температури при відключенні енергії**	14 ч
Класс эмиссии воздушного акустического шума	C	**4* - Мощность замораживания**	8.0 кг/сутки
Полный объем	481 л	**Кліматичний клас**	SN, N, ST, T
Сумма объемов морозильников	137 л	**EEI**	100 %
Сумма объемов холодильного отделения и незамерзающего отделения	344 л		

Електричне підключення

Номінальна потужність	185 Вт	**Частота струму (Гц)**	50 Гц
Сила струму (A)	1.27 A	**Довжина електричного кабелю**	210 см
Напруга (В)	220-240 В	**Тип електричної вилки**	Европейская вилка для переменного тока

Логістична інформація

Ширина	700 мм	**Висота**	1920 мм
Глибина без ручок	712 мм	**Глибина з дверцятами, відкритими на 90°**	1390 мм

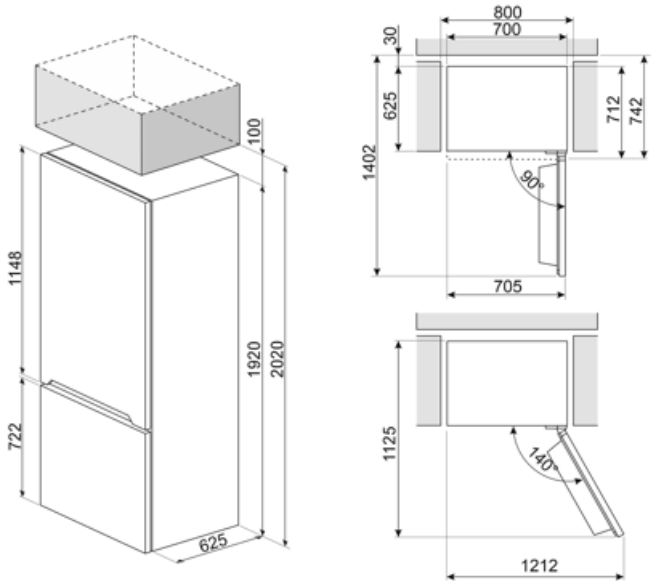

Alternative products



FC48XDNE

Дверний упор: Права
Нержавеющая сталь

Symbols glossary



Автоматическое размораживание: работает за счет автоматического оттаивания через равные промежутки времени, что исключает необходимость размораживание прибора в целом.



Цифровой дисплей: для отображения выбранных программ, функций и опций, а также времени до конца цикла.



Быстрая заморозка: функция быстрого замораживания снижает температуру в камере, если активировать ее за несколько часов до использования.



Светодиодное внутреннее освещение: более энергоэффективный и долговечный способ освещения внутреннего пространства прибора.



Класс энергоэффективности E



Блокування від дітей: деякі моделі обладнані пристроєм для блокування програми/циклу, щоб унеможливити її випадкову зміну.



Вентилируемый: принудительное распределение холодного воздуха в холодильном отделении, что обеспечивает равномерное распределение температуры внутри холодильника.



Режим Отпуск: режим энергосбережения позволяет отключить холодильник и оставить морозильную камеру в рабочем состоянии.



Еволюція Smeg у бік інтелектуальних та екологічних моделей призвела до вибору інверторної технології, яка значно зменшує енергоспоживання.