FC48XDNE



Familia	Frigorífico
Instalación	Libre instalación
Categoría	Combinado
Ancho de referencia	60 - 70 cm
Altura de referencia	160 - 200 cm
Sistema Total No - Frost	Sí
Sistema de refrigeración	Total No Frost
Descongelación	Automático
Tipo de bisagra	Estándar
Posición bisagra	Derecha
Puerta reversible	Sí
Código EAN	8017709343521

Estética

Color	Efecto Inox
Material de la puerta	Efecto inox
Tirador	Integrada
Color logo	Plata
Material de los laterales	Acero
Logo	Serigrafiado

Color del perfil de los estantes de la puerta	Plata
Color del perfil de los cajones	Plata
Color del perfil del estante de vidrio	Plata
Pantalla	LED
Posición display	Externo

Instalación compartimento frigorífico

Number of compartments	2
Compartment types	Compartimento baja temperatura, Compartimento para frutas y verduras
Número estantes regulables	3
Número de cajones fruta y verdura	1
Material del estante	Vidrio
Tipo de cajón	Estándar

Estante cubre cajón para la verdura	Sí
Tipología estante cubre cajón de verduras	Vidrio
Nº de Luces	2
Compartimento baja temperatura	Sí
Iluminación interna frigorífico	Sí
Tipo de iluminación interior frigorífico	LED

Contrapuerta compartimento frigorífico

Número compartimentos de puerta regulables	3	**Número de compartimento portabotellas**	1

Otros equipos frigorífico



Control de humedad	Sí	**Ventilador**	Sí
Accesorios	Huevera		

Instalación compartimento congelador

Número de cajones	2	**Tipología estantes**	Vidrio
Número compartimentos con tapa móvil	1		

Otros equipos congelador



Accesorios	Fabricador de hielo manual	**Zona de congelación rápida**	Sí
Fabricador de hielo	Manual		

Otras características técnicas

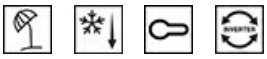

Funciones pantalla	Holiday, Congelación rápida, Enfriamiento rápido, Bloqueo de teclas, Temporizador de enfriam.
Tecla congelación rápida	Sí
Testigo funcionamiento	Sí
Alarma apertura puerta	Sí
Tipo de control de la temperatura	Electrónico
Número de compresores	1
Tipo de gas refrigerante	R600a
Tipo de compresor	Compresor Inverter
Cantidad de gas refrigerante (gr)	68 g
Agente espumante	Ciclopentano

Rendimiento / Etiqueta energética - Reg. 2019



Consumo energético anual	287 kWh/a	**Rumorosidad**	41 dB(A) re 1 pW
Clase de eficiencia energética	E	**Autonomía de conservación sin energía eléctrica**	14 h
Clase de emisión de ruido acústico aéreo	C	**4 estrellas - Capacidad congelación**	8.0 kg/24h
		Clase climática	SN, N, ST, T

Volumen neto total	481 l	**EEI**	100 %
Volumen total del compartimento congelador	137 l		
Volumen total compartimento frigorífico	344 l		

Conexión eléctrica

Datos nominales de conexión eléctrica	185 W	**Frecuencia (Hz)**	50 Hz
		Longitud del cable de alimentación	210 cm
Corriente	1.27 A		
Tensión	220-240 V	**Enchufe**	Schuko (F;E)

Datos logísticos

Ancho del producto (mm)	700 mm	**Altura con patas**	1920 mm
Profundidad sin tirador	712 mm	**Profundidad del producto con la puerta abierta a 90°**	1390 mm

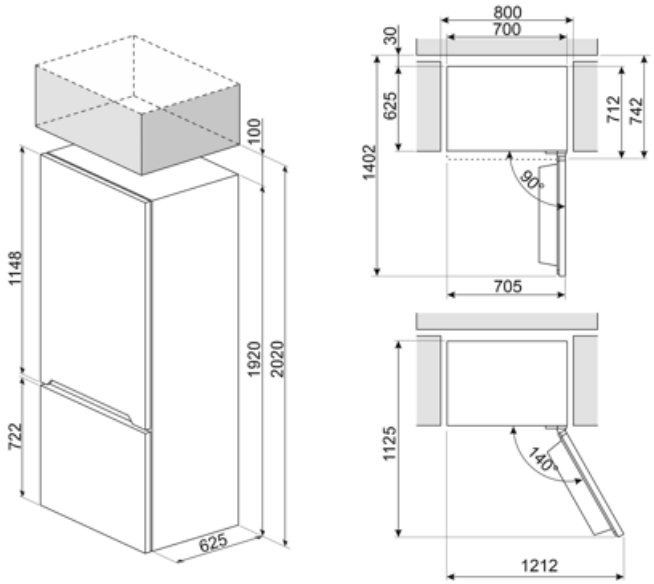

Productos alternativos



FC48MDNE

Posición bisagra: Derecha
Efecto mármol

Symbols glossary



Descongelación automática: todos los modelos de refrigerador están equipados con descongelación automática en el compartimiento del refrigerador.



Bloqueo de control: la opción de bloqueo de mandos, presente en diferentes tipos de productos, le permite bloquear todas las funciones y programas establecidos, así como los controles, para una seguridad total, especialmente en presencia de niños.



Pantalla LED: para optimizar el rendimiento y simplificar el uso del aparato tanto como sea posible, algunas lavadoras y refrigeradores están equipados con una pantalla LED que le permite ver el estado operativo del producto.



Ventilado: sistema de ventilación de enfriamiento que permite difundir constante y uniformemente el aire dentro del refrigerador.



Congelación rápida: la función de congelación rápida permite que grandes cantidades de alimentos frescos se congelen muy rápidamente. Al activarlo unas horas antes, el congelador baja la temperatura y después de unas horas restablece automáticamente el funcionamiento normal.



Función de vacaciones: esta función es particularmente útil en casos de ausencia prolongada del hogar, le permite desactivar el funcionamiento del departamento de refrigeradores y mantener solo el congelador en funcionamiento.



Iluminación LED interna: la iluminación LED interna garantiza el ahorro de energía y al mismo tiempo ofrece una luz de atmósfera.



Motor inverter: para lavadoras y secadoras: la evolución de las lavadoras y secadoras Smeg hacia modelos más inteligentes y eco-sostenibles ha llevado a la elección de la tecnología Inverter con bomba de calor que reduce significativamente el consumo de energía. Para lavavajillas: el motor inversor de última generación garantiza una mayor vida útil, eficiencia y consumo reducido, así como un silencio absoluto.



Clase eficiencia energética E