FC48XDNE



Família	Frigorífico
Instalação	Livre instalação
Categoria	Combinado
Largura de referência	60 - 70 cm
Altura de referência	160 - 200 cm
Sistema No-frost	Sim
Tecnologia	Total No Frost
Descongelação	Automática
Tipo de dobradiças	Livre instalação
Dobradiças	Direito
Portas reversíveis	Sim
Código EAN	8017709343521

Design

Cor	Inox escovado
Material da porta	Inox
Puxador	Puxador integrado
Cor do logótipo	Logótipo em cinza
Material das laterais	Aço
Logótipo	Logótipo serigrafado

Cor do perfil das prateleiras	Cinza
Cor dos perfis das gavetas	Cinza
Cor do perfil da prateleira de vidro	Cinza
Display	Display com LEDs
Posição display	Na porta

Composição do interior do frigorífico

Number of compartments	2
Compartment types	Low temperature compartment, Fruit and vegetable compartment
Número de prateleiras ajustáveis	3
Gavetas para fruta e legumes	1
Shelves material	Ajustáveis em altura
Tipo das gavetas para legumes	Gaveta de legumes

Prateleira da gaveta dos legumes	Sim
Tipologia de prateleira sobre a gaveta dos legumes	Vidro
Nº de lâmpadas	2
Gaveta baixa temperatura	Sim
Iluminação interna do frigorífico	Sim
Tipo de iluminação do frigorífico	LED

Composição do interior da porta do frigorífico

Compartimentos da porta ajustáveis	3	**Compartimentos da porta para garrafas**	1

Outras características do frigorífico



Humidity Control	Sim	**Ventilado**	Sim
Acessórios do frigorífico	Suporte de ovos		

Composição do interior do congelador

Gavetas	2	**Tipo de prateleiras**	Prateleiras de vidro
Compartimentos com tampa	1		

Outras características do congelador



Acessórios do congelador	Ice maker manual	**Zona de congelação rápida**	Sim
Ice Maker	Manual		

Outras características técnicas

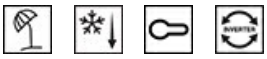

Funções do display	Férias, Congelação rápida, Arrefecimento rápido, Bloqueio de controlo, Temporizador de arrefecimento
Comando para congelação rápida	Sim
Luz indicadora de funcionamento	Sim
Alarme de porta aberta	Sim
Tipo de controlo da temperatura	Eletrónico
Nº de compressores	1
Tipo de gás de refrigeração	R600a
Tipo de compressor	Inverter com velocidade variável
Quantidade de refrigerante (gr.)	68 g
Espuma expansiva de isolamento	Ciclopentano

Performance / Etiqueta energética



Consumo anual de energia	287 kWh/a	**Emissão de ruído aéreo**	41 dB(A) re 1 pW
Classe energética	E	**Autonomia de conservação sem energia elétrica**	14 h
Classe de emissão de ruído aéreo	C	**Capacidade de congelação (4 estrelas)**	8,0 kg/24h
Volume líquido total	481 l	**Classe climática**	SN, N, ST, T

Volume líquido do congelador	137 l	**EEI**	100 %
Volume líquido do frigorífico	344 l		

Ligação elétrica

Potência nominal	185 W	**Frequência (Hz)**	50 Hz
Corrente (Amperes)	1,27 A	**Comprimento do cabo de alimentação**	210 cm
Tensão (Volts)	220-240 V	**Ficha elétrica**	(F;E) Schuko

Dados de logística

Largura	700 mm	**Altura**	1920 mm
Profundidade (mm)	712 mm	**Profundidade do produto com porta aberta a 90°**	1390 mm

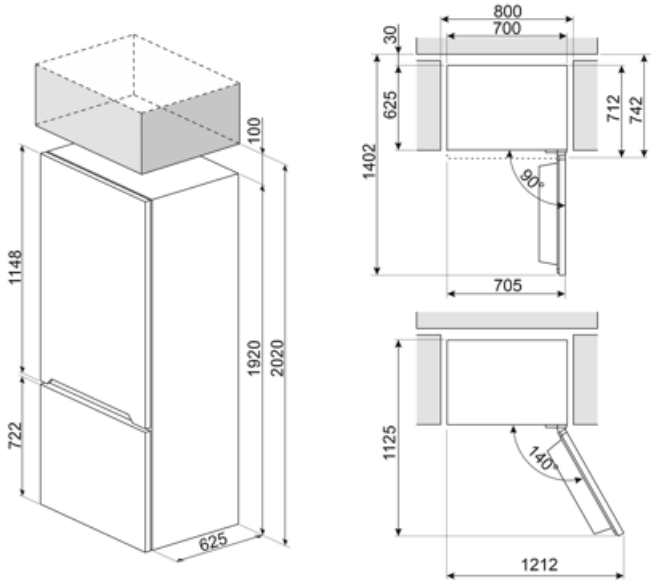

Alternative products



FC48MDNE

Dobradiças: Direito
Efeito mármore

Symbols glossary



Descongelação: sistema de descongelamento automático em intervalos regulares, eliminando a necessidade de descongelar completamente.



Display LED: Para visualizar os programas, funções e opções selecionadas e o tempo para o fim do programa.



Congelação rápido: permite congelar rapidamente grandes quantidades de alimentos frescos, devido a reduzir rapidamente a temperatura do congelador. Deverá ser ativada algumas horas antes da sua utilização.



Iluminação por LED no interior, criando uma luz com uma distribuição perfeita. O LED consome menos energia, aquece muito menos e tem uma vida mais longa do que as lâmpadas tradicionais.



Classe de eficiência energética do produto declarada na etiqueta energética e na ficha do produto e em conformidade com os regulamentos UE.



Bloqueio de comandos: opção que permite bloquear os comandos. Muito útil para proteger as crianças.



Ventilador: sistema de circulação forçada de ar frio para garantir uma distribuição de ar e da temperatura no interior do frigorífico.



Função férias: esta opção desliga a zona do frigorífico e mantém a trabalhar o congelador. Muito útil para poupar energia quando vai para férias prolongadas ou para o frigorífico que se encontra na casa de férias.



Tecnologia Inverter: o motor inverter é muito fiável, mais leve e compacto e não necessita de substituição de escovas. É um motor mais eficiente, consumindo menos energia e mais silencioso.