FC48XNE



Сімейство продуктів	Холодильник
Встановлення	Встановлюваний окремо
Категорія	Встановлення під стільницю
Рекомендуемая ширина	60 - 70 cm
Рекомендуемая высота	160 - 200 cm
Повний No-Frost	Так
Тип охолодження	Повний No-Frost
Розморожування	Автоматична
Кріплення фасадів	Стандартний
Дверний упор	Права
Дверцята перенавішувані	Так
Код EAN	8017709343514

Естетика

Естетика	Универсальный	**Логотип**	Серіографія
Колір	Нержавеющая сталь	**Цвет профиля на полках дверцы**	Сріблястий
Матеріал	Ефект нерж. сталі	**Цвет профиля на выдвижных ящиках**	Сріблястий
Ручка	Інтегрована	**Цвет профиля на стеклянных полках**	Сріблястий
Колір логотипу	Сріблястий	**Дисплей**	LCD
Матеріал боковин	Сталь	**Расположение дисплея**	Интерьер (хододильное отделение)

Характеристики холодильного відділення

Количество отделений	2	**Кришка ящика**	Так
Типы отделений	Низкотемпературный отсек, Отделение для овощей и фруктов	**Тип кришки ящика для овочів і фруктів**	Скло
Кількість регульованих полиць	3	**Кількість ламп в холодильному відділенні**	2
Кількість ящиків для овочів і фруктів	1	**Низкотемпературный отсек**	Так
Материал полок	Скло	**Внутрішнє підсвічування холодильного відділення**	Так
Тип кришки ящика для овочів і фруктів	Стандартний		

Тип підсвічування холодильного відділення	LED

Дверцята холодильного відділення

Кількість регульованих полиць на дверцятах	3	**Кількість полиць для пляшок**	1

Інші характеристики холодильного відділення



Контроль влажности	Так	**Вентильований**	Так
Аксесуари	Підставка для яєць		

Характеристики морозильного відділення

Кількість ящиків	2	**Зона збереження свіжості**	Скло
Кількість ящиків з кришкою	1		

Інші характеристики морозильного відділення



Аксесуари	Ручний генератор льоду	**Зона швидкого заморожування**	Так
Льодогенератор	Ручна		

Інші технічні характеристики



Функції дисплея	Швидке заморожування
Кнопка швидкого заморожування	Так
Сигнал при відкритих дверцятах	Акустичний
Тип контролю температури	Електронний
Кількість компресорів	1
Тип холодоагенту	R600a
Тип компресора	Інвертор
Піноутворювач	Циклопентан

Енергоефективність



Годовое энергопотребление	287 кВт/год

Клас енергоефективності	E
Класс эмиссии воздушного акустического шума	C
Полный объем	481 л
Сумма объемов морозильников	137 л
Сумма объемов холодильного отделения и незамерзающего отделения	344 л
Рівень шуму при викиді повітря	41 дБ(A) re 1пВт
Збереження температури при відключенні енергії	14 ч
Кліматичний клас	SN, N, ST, T
EEI	100 %

Електричне підключення

Номінальна потужність	185 Вт
Сила струму (A)	1.27 A
Напруга (B)	220-240 B
Частота струму (Гц)	50 Гц
Довжина електричного кабелю	210 см
Тип електричної вилки	Европейская вилка для переменного тока

Логістична інформація

Ширина	700 мм
Глибина без ручок	712 мм
Висота	1920 мм
Глибина з дверцятами, відкритими на 90°	1390 мм

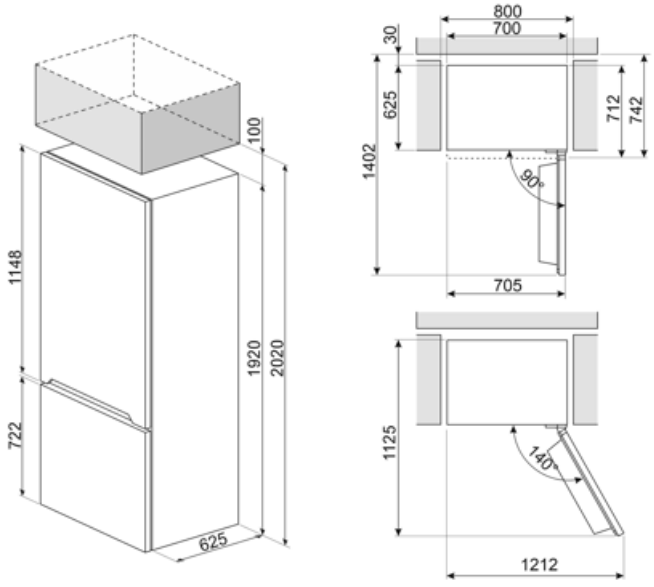

Symbols glossary



Автоматическое размораживание: работает за счет автоматического оттаивания через равные промежутки времени, что исключает необходимость размораживание прибора в целом.



Жидкокристаллический дисплей: для оптимизации производительности и упрощения использования прибора.



Вентилируемый: принудительное распределение холодного воздуха в холодильном отделении, что обеспечивает равномерное распределение температуры внутри холодильника.



Быстрая заморозка: функция быстрого замораживания снижает температуру в камере, если активировать ее за несколько часов до использования.



Светодиодное внутреннее освещение: более энергоэффективный и долговечный способ освещения внутреннего пространства прибора.



Еволюція Smeg у бік інтелектуальних та екологічних моделей призвела до вибору інверторної технології, яка значно зменшує енергоспоживання.



Класс энергоэффективности E