FD32F

Famiglia	Frigorifero
Installazione	Libera installazione
Categoria	Doppia-Porta
Larghezza di riferimento	Fino a 60
Tipo di raffreddamento	Statico
Tipo di cerniera	Standard
Posizione cerniera	Destra
Porta reversibile	Sì
Codice EAN	8017709293369

Estetica

Estetica	Universale	**Tipo Maniglia**	Fissa
Colore	Bianco	**Colore maniglia**	Bianca
Design	Piatto	**Materiale fianchi**	Lamiera
Materiale Porta	Lamiera	**Colore fianchi**	Bianco
Maniglia	Esterna	**Logo**	Applicato

Allestimento Comparto Frigorifero

Numero ripiani regolabili	3	**Ripiano copri - verduriera**	Sì
Numero cassetti frutta e verdura	1	**Tipologia ripiano copri - verduriera**	Cristallo
Tipologia ripiani regolabili	Cristallo	**Illuminazione interna frigo**	Sì
Tipologia verduriera	Standard	**Tipo illuminazione interna frigo**	Lampadina ad incandescenza

Controporta comparto Frigorifero

Numero balconcini regolabili	3	**Numero mensole porta-bottiglie**	1

Altre dotazioni Frigorifero

Accessori frigorifero	Porta-uova

Allestimento comparto Congelatore

Numero ripiani	1	**Tipologia ripiani**	Filo
Tipo illuminazione freezer	no		

Altre dotazioni Congelatore

Accessories	1 contenitore ghiaccio	**Ripiano per contenitori ghiaccio**	Sì

Altre caratteristiche tecniche

Guarnizione Antibatterica	Sì
Tipo di controllo della temperatura	Elettromeccanico
Numero di compressori	1
Tipo di gas refrigerante	R600a
Tipo di compressore	Standard
Quantità refrigerante (gr)	60 g
Agente schiumogeno	Ciclopentano

Prestazioni / Etichetta Energetica - Reg. 2019

Consumo annuo di energia	260 kWh/a	**Emissioni di rumore aereo**	38 dB(A) re 1 pW
Classe di efficienza energetica	F	**Autonomia di Conservazione senza energia elettrica**	15 h
Classe di emissione di rumore aereo	C	**4 stelle - Capacità di congelamento**	3.2 Kg/24h
Volume totale netto	306 l	**Classe climatica**	SN, ST
Somma dei volumi degli scomparti per prodotti congelati	69 l	**IEE**	125 %
Somma dei volumi degli scomparti di raffreddamento e degli scomparti per prodotti non congelati	237 l		

Collegamento Elettrico

Spina	(F;E) Schuko	**Tensione (V)**	220-240 V
Dati nominali di collegamento elettrico	120 W	**Frequenza (Hz)**	50 Hz
Corrente	0,6 A	**Lunghezza cavo di alimentazione**	215 cm

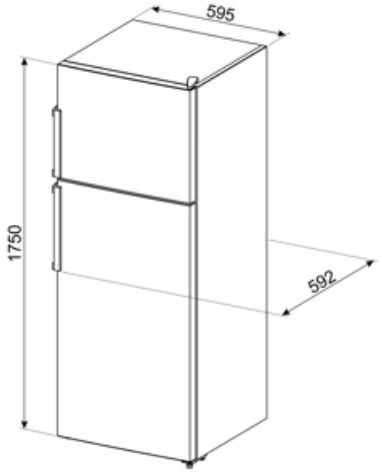
595
1750
592

Glossario simboli

4 stelle

Trattamento antibatterico: Diversi modelli di Frigoriferi Smeg prevedono un trattamento antibatterico per garantire una maggiore igiene

A+: Gli elettrodomestici Smeg consentono un notevole risparmio energetico ascrivibile in Classe A, A+, A++ e A+++, per ridurre i consumi, pur mantenendo la massima efficienza, e garantire il rispetto per l'ambiente.

Classe di efficienza energetica F

Benefit

Gas refrigerante R600a

Gas refrigerante R600a a basso impatto ambientale contribuisce ad un raffreddamento rapido con un minor consumo di energia

Classe climatica

La classe climatica SN-T rende l'apparecchio idoneo per funzionare a temperature ambiente tra i 10 °C e i 43 °C (50 °F ~ 109 °F)

Maniglia esterna

La maniglia esterna garantisce praticità e facilità d'uso del frigorifero

Illuminazione interna frigo

Illuminazione interna per una perfetta visibilità dei ripiani nel vano frigorifero

Cassetto per frutta e verdura

Il cassetto frutta e verdura garantisce le migliori condizioni di conservazione per gli alimenti freschi, evitando ogni contaminazione