FD32F

Família	Frigorífico
Instalação	livre instalação
Categoria	2 portas
Largura de referência	Até 60
Tecnologia	Estático
Tipo de dobradiças	Livre instalação
Dobradiças	À direita
Portas reversíveis	Sim
Código EAN	8017709293369

Design

Design	Universal	**Tipo de puxador**	Fixo
Cor	Branco	**Cor do puxador**	Puxador em branco
Série	Plano	**Material das laterais**	Aço
Material da porta	Aço	**Cor das laterais**	Laterais em branco
Puxador	Externo	**Logótipo**	Logótipo aplicado

Composição do interior do frigorífico

Número de prateleiras ajustáveis	3	**Prateleira da gaveta dos legumes**	Sim
Gavetas para fruta e legumes	1	**Tipologia de prateleira sobre a gaveta dos legumes**	Vidro
Tipo de prateleiras ajustáveis	Ajustáveis em altura	**Iluminação interna do frigorífico**	Sim
Tipo das gavetas para legumes	Gaveta de legumes	**Tipo de iluminação do frigorífico**	Iluminação incandescente

Composição do interior da porta do frigorífico

Compartimentos da porta ajustáveis	3	**Compartimentos da porta para garrafas**	1

Outras características do frigorífico

Acessórios do frigorífico	Suporte de ovos

Composição do interior do congelador

Número de prateleiras	1	**Tipo de prateleiras**	Prateleiras de metal

Outras características do congelador

Acessórios do congelador	1 cuvete de gelo	**Prateleira para cuvetes de gelo**	Sim

Outras características técnicas

Vedantes antibacterianos	Sim
Tipo de controlo da temperatura	Temperatura controlada eletromecanicamente
Nº de compressores	1
Tipo de gás de refrigeração	R600a
Tipo de compressor	Compressor standard
Quantidade de refrigerante (gr.)	60 g
Espuma expansiva de isolamento	Ciclopentano

Performance / Etiqueta energética

Consumo anual de energia	260 kWh/a	**Emissão de ruído aéreo**	38 dB(A) re 1 pW
Classe energética	F	**Autonomia de conservação sem energia elétrica**	15 h
Classe de emissão de ruído aéreo	C	**Capacidade de congelação (4 estrelas)**	3.2 Kg/24h
Volume líquido total	306 l	**Classe climática**	SN, ST
Volume líquido do congelador	69 l	**EEI**	125 %
Volume líquido do frigorífico	237 l		

Ligação elétrica

Ficha elétrica	(F;E) Schuko	**Tensão (Volts)**	220-240 V
Potência nominal	120 W	**Frequência (Hz)**	50 Hz
Corrente (Amperes)	0,6 A	**Comprimento do cabo de alimentação**	215 cm

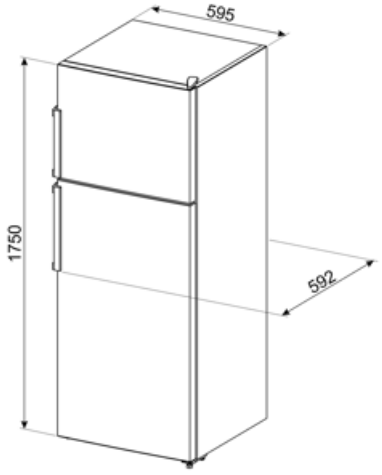
595
1750
592

Symbols glossary

Compartimento de congelamento de 4 estrelas para melhor conservação dos alimentos.

Tratamento anti bacteriano: para garantir uma melhor higiene.

Classe de eficiência energética do produto declarada na etiqueta energética e na ficha do produto e em conformidade com os regulamentos UE.

Classe de eficiência energética do produto declarada na etiqueta energética e na ficha do produto e em conformidade com os regulamentos UE.

Benefit (TT)

Gás refrigerante R600a

O gás refrigerante R600a, contribui para um arrefecimento rápido, com menor consumo energético

Classe climática

A classe climática SN-T torna o aparelho adequado para trabalhar a uma temperatura ambiente entre 10 °C e 43 °C

Puxador

O puxador garante praticidade e facilidade na utilização do frigorífico

Iluminação interior

Iluminação interior para uma visibilidade perfeita do interior do frigorífico

Gaveta para frutas e legumes

A gaveta para frutas e legumes garante as melhores condições de armazenamento dos alimentos frescos, evitando qualquer contaminação