FD3620UWI



Famille	Réfrigérateurs
Installation	Intégrable
Catégorie	3 portes
Niche d'encastrement	>200
Largeur de référence	Plus de 80 cm
Système Froid Ventilé total	Oui
Type de refroidissement	Réfrigérateur froid brassé, congélateur froid ventilé - Deux circuits de refroidissement
Dégivrage	Automatique
Type de charnières	Pantographes
Panneau de cuisine	Non fourni
Code EAN	8017709350710

Esthétique

Esthétique	Universelle
Matériau de la porte	Plastique
Matériau des parois latérales	Plastique
Couleur des finitions des balconnets	Gris métal
Couleur des finitions des tiroirs	Gris métal
Couleur des finitions des clayettes en verre	Gris métal
Afficheur	LED
Position de l'afficheur	Internal (belt-line)
Filtre à eau	Oui

Caractéristiques réfrigérateur

Nombre de compartiments	3
Type de compartiment	Compartiment Fruits et Légumes, Variable temperature compartment between -1° and 5°
Matériau des clayettes	Verre
Type de bac à légumes	Sur glissières/rails
Dessus bac à légumes	Oui
Type de dessus bac à légumes	Verre
Nombre de lampes	3
Tiroir de température convertible	oui
Eclairage interne réfrigérateur	Oui
Type d'éclairage interne réfrigérateur	LED
Dispenser	Eau et glace
Dispenser Location	Internal

Contre-porte réfrigérateur

Nombre de balconnets réglables	4

Autres caractéristiques réfrigérateur



Airplus, système d'aération multiple	Oui	**Turbine**	Oui

Caractéristiques congélateur

Nombre de tiroirs	2	**Eclairage interne congélateur**	Oui
Nombre de lampes	1	**Type d'éclairage interne congélateur**	LED

Autres caractéristiques congélateur

Accessoires congélateur	1 bac à glaçons	**Daily ice production**	1.77 kg
Fabrique à glaçons	Automatique	**Ice shape**	Cubes
Ice Maker Location	Internal		

Autres caractéristiques techniques

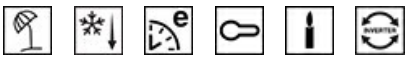

Fonctions de l'afficheur	Vacances, Congélation rapide, Eco, Sécurité enfants, Mode Sabbath
Touche congélation rapide	Oui
Raccordement réseau d'eau	Oui
Témoin de fonctionnement	Oui
Type de contrôle de la température	Electronique
Nombre de compresseurs	1
Type de gaz réfrigérant	R600a
Type compresseur	Compresseur à capacité variable (Inverter)
Quantité de réfrigérant (gr)	85 g
Poids maximum panneau de porte réfrigérateur	10 kg
Agent d'expansion pour mousses isolantes	Cyclopentane
Poids maximum panneau porte congélateur	10 kg

Performance / Etiquette énergétique - Reg. 2019

Consommation d'énergie annuelle	589 kWh/a	**Niveau sonore**	43 dB(A) re 1 pW
Volume net total	555 l	**Autonomie en cas de coupure de courant**	11 h
Somme des volumes du (des) compartiment(s) congélation	158 l	**Classe climatique**	T

Somme des volumes du (des) compartiment(s) Extra Fresh et du (des) compartiment(s) frais	397 l

Raccordement électrique

Intensité (A)	3 A	**Longueur du câble d'alimentation (cm)**	230 cm
Tension (V)	120 V	**Type de prise**	(B) NEMA 5-15P
Fréquence (Hz)	60 Hz		

Informations logistiques

Largeur du produit (mm)	908 mm	**Hauteur du produit avec pieds**	2123 mm
Largeur de la niche d'encastrement	914 mm	**Hauteur de la niche d'encastrement**	2134 mm
Profondeur du produit sans poignée	592 mm	**Largeur du produit avec les portes ouvertes au maximum**	1288 mm
Profondeur de la niche d'encastrement	635 mm	**Profondeur du produits avec la porte ouverte à 90°**	1062 mm

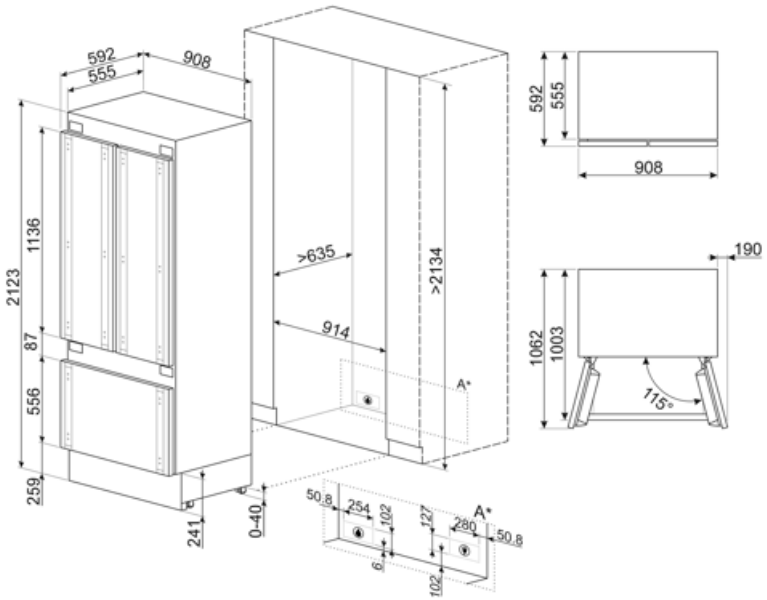

Symbols glossary



ADA-compliant home appliances are designed to meet the accessibility standards outlined in the Americans with Disabilities Act (ADA). These appliances are made with features that make them more accessible to individuals with disabilities, particularly those with mobility, vision, or hearing impairments.



Verrouillage commandes : L'option verrouillage des commandes, présente sur différents types de produits, permet de verrouiller toutes les fonctions et programmes sélectionnés ainsi que les commandes, pour une sécurité totale, notamment en présence d'enfants.



Fonction Economie : La fonction Economie analyse l'utilisation du réfrigérateur pendant la période d'activation et optimise les cycles de travail, pour minimiser la dépense d'électricité.



Congélation rapide : La fonction de congélation rapide permet de congeler de grandes quantités d'aliments frais en très peu de temps. En l'activant quelques heures avant, le congélateur abaisse la température et, après quelques heures, reprend automatiquement son fonctionnement normal.



Eclairage intérieur LED : L'éclairage intérieur LED assure à la fois des économies d'énergie et un éclairage d'ambiance.



Système de refroidissement Multiflow : Le système de ventilation Multiflow permet de répartir l'air à l'intérieur du réfrigérateur de façon constante et uniforme.



Dégivrage automatique : Le réfrigérateur se dégivre automatiquement. L'eau issue de ce dégivrage ne doit pas être récupérée car le réfrigérateur est équipé d'un système d'évaporation.



Afficheur LED : Pour optimiser les performances et simplifier au maximum l'utilisation de l'appareil, certaines machines à laver et certains réfrigérateurs sont équipés d'un afficheur LED qui permet de visualiser l'état de fonctionnement du produit.



Brassé : Système de ventilation de refroidissement qui permet à l'air à l'intérieur du réfrigérateur d'être constamment et uniformément réparti.



Fonction vacances : Cette fonction est particulièrement utile en cas d'absence prolongée du domicile, vous permet de désactiver le fonctionnement du service de réfrigération et de ne garder en service que le congélateur.



L'évolution de Smeg vers des modèles plus intelligents et plus écologiques a conduit au choix de la technologie Inverter, qui réduit considérablement la consommation.



Shabbat : Il vient en aide à ceux qui observent la journée de repos dans la religion juive, en gardant le four allumé à une température constante. L'éclairage intérieur, la turbine, la lumière des boutons ainsi que les sons restent éteints.