FMI017X

Produktfamilie	Mikrobølge
Kategori	Indbygget
Installationstype	Indbygget
Installation	Med ramme
Energitilførsel	Elektrisk
Tilberedningsmetode	Mikrobølgeovn med grill
Ovnbetjening	Elektromekanisk



Æstetik

Æstetik	Universal	**Type af stål**	Børstet
Farve	Rustfrit stål	**Farve silketryk**	Sort
Finish	Fingerproof	**Låge**	Med paneler
Ramme	Ja	**Logo**	Silketryk
Materiale	Rustfrit stål		

Program / Funktioner

Antal funktioner	5	**Mikrobølge**	Ja
Fuld grill	Ja	**Mikrobølgeovn + grill**	Ja
Optøning efter tid	Ja	**Automatiske programmer**	8
Optøning efter vægt	Ja	**Andre mikrobølgefunktioner**	Multi-sessions tilberedning

Betjeninger

Display / ur	1 LED	**Betjeningsknapper**	Tryk-tryk
Type af betjeningsindstilling	Knapper	**Farve på knapper**	Ståleffekt
Åbning	Mekanisk knap	**Farve på knapper**	Ståleffekt
Ant. knapper	1		

Valgmuligheder

Timer	Elektronisk	**Bejteningslås/børnesikring**	Ja
Timerindstillinger	Tilberedningsslut	**Hurtig start**	Ja
Lydalarm for endt tilberedning	Ja		

Tekniske egenskaber

Ovnrum materiale	Rustfrit stål	**Lågeåbning**	Side-åbning
Antal lamper	1	**Samlet antal lågeglas**	1
Lampetype	Led	**Sikkerhedstermostat**	Ja
Drejeskive	Ja	**Kølesystem**	Tangentiel
Dimensioner på drejeskive	24,5 cm	**Beskyttelsesskærm til mikrobølgeovn**	Ja
Belysning når lågen åbnes	Ja	**Mikrobølgeovn standser, når lågen åbnes**	Ja
Grilltype	Quartz	**Nettodimensioner for indvendigt rum (HxBxD)**	194x330x290 mm
Grill - Effekt	1000 W	**Mikrobølgeovn udgangseffekt**	700 W

Medfølgende tilbehør

Gitter	1	**Ramme**	Ja

Ydeevne/energimærke

Brugbart volumen	17 l	**Bruttorumfang**	19 l

Elektrisk tilslutning

Stik	Nej	**Spænding (V)**	230 V
Elektrisk tilslutning, normering (W)	1050 W	**Frekvens (Hz)**	50 Hz
Nuværende	4,5 A	**Kabellængde**	100 cm

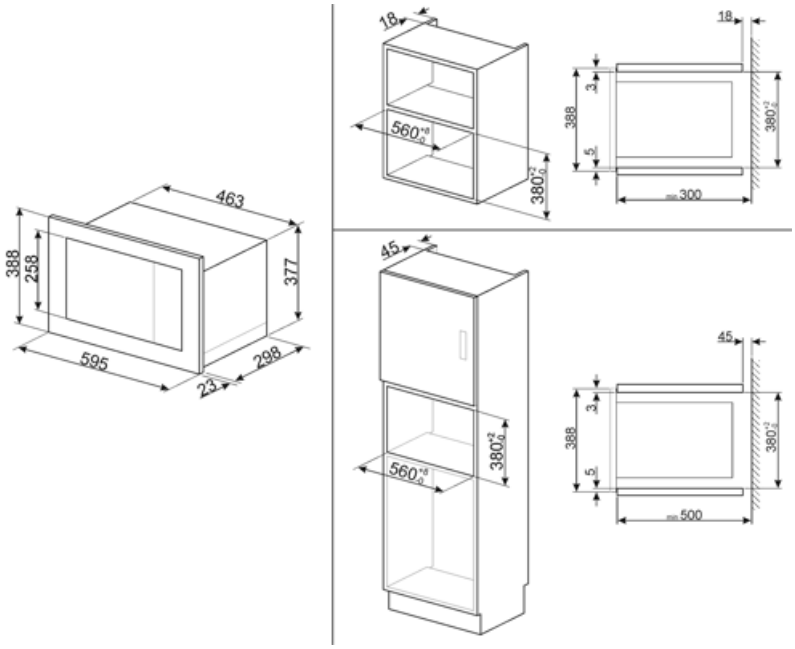
18
560
380
18
3
388
5
380
300
463
388
258
377
595
298
23
45
380
560
45
3
388
5
380
500

Symbols glossary



Børnesikring: nogle modeller er udstyret med en enhed til at låse programmet / cyklussen, så det ikke på uheldigvis kan ændres.



Optøning på tid: Manuel optøningsfunktion. Ved afslutningen af den indstillede varighed stopper funktionen.



Fingeraftrykssikkert rustfrit stål: Fingeraftrykssikkert rustfrit stål får rustfrit stål til at se ud som nyt.



Mikroovn: Mikrobølger trænger direkte ind i maden og tilbereder meget hurtigt og med betydelige energibesparelser. Velegnet til madlavning uden fedt, de er også i stand til at tø og opvarme mad uden at ændre dets oprindelige udseende og aroma. Mikrobølgefunktionen kan også kombineres med konventionelle funktioner med alle de resulterende fordele. Ideel til alle typer mad.



Sidelys: To modstående sidelygter øger synligheden inde i ovnen.



Mikrobølgeenergi forkorter tilberedningstiderne drastisk og giver energibesparelser.



Optøning ved vægt: Automatisk optøningsfunktion. Du vælger den madtype, der skal optøes fra de tilgængelige kategorier (KØD - FISK - BRØD - DESSERTER) Efter indtastning af madens vægt, definerer ovnen automatisk den tid, der kræves for korrekt optøning.



Grill: Meget intens varme kommer kun ovenfra fra et dobbelt varmeelement. Ventilatoren er ikke aktiv. Giver fremragende grill- og gratinerende resultater. Bruges i slutningen af madlavningen, giver det en ensartet bruning til retter.



Mikrobølgeovn + grill-legeme: Brug af grillen resulterer i en perfekt bruning af madens overflade. Mikrobølger tillader i stedet for madlavning på kort tid den indre del af maden.



Kapaciteten angiver mængden af anvendelig plads i ovnrummet i liter.