FMI017X

Volumen útil	17 l
Familia	Microondas
Categoría	Integración
Instalación	Con marco
Alimentación	Eléctrico
Sistema de cocción	Microondas con grill
Control	Electromecánico

Mandos

Pantalla/Reloj	1 de LED
Tipo de dispositivos de regulación de mandos	Mandos/Teclas
Apertura	Mando mecánico
N.° de mandos	1
Mandos	Push-push
Color mandos	Efecto inox
Color teclas	Efecto inox

Opciones

Temporizador	Electrónico
Opciones de programación tiempo	Fin de cocción
Alarma acústica de fin de cocción	Sí
Bloqueo de teclas/Modo seguridad para niños	Sí
Opción Quick Start	Sí

Características técnicas

Material de la cavidad	Acero inoxidable
N.° de luces	1
Tipo de Luz	LED
Plato giratorio	Sí
Dimensiones plato giratorio	24,5 cm
Encendido de la luz al abrir la puerta	Sí
Puerta abierta	Apertura lateral
N° de vidrios totales de la puerta	1
Termostato de seguridad	Sí
Sistema de enfriamiento	Tangencial
Filtro protector microondas	Sí

Tipo de grill	Cuarzo	**Interrupción microondas al abrir la puerta**	Sí
Grill - Potencia	1000 W	**Dimensiones útiles interior cavidad (axlxp)**	194x330x290 mm
		Potencia de salida útil microondas	700 W

Equipo accesorios incluidos

Rejilla	1	**Marco**	Sí

Conexión eléctrica

Datos nominales de conexión eléctrica	1050 W	**Frecuencia (Hz)**	50 Hz
Corriente	4,5 A	**Largo del cable de alimentación**	100 cm
Tensión (V)	230 V		

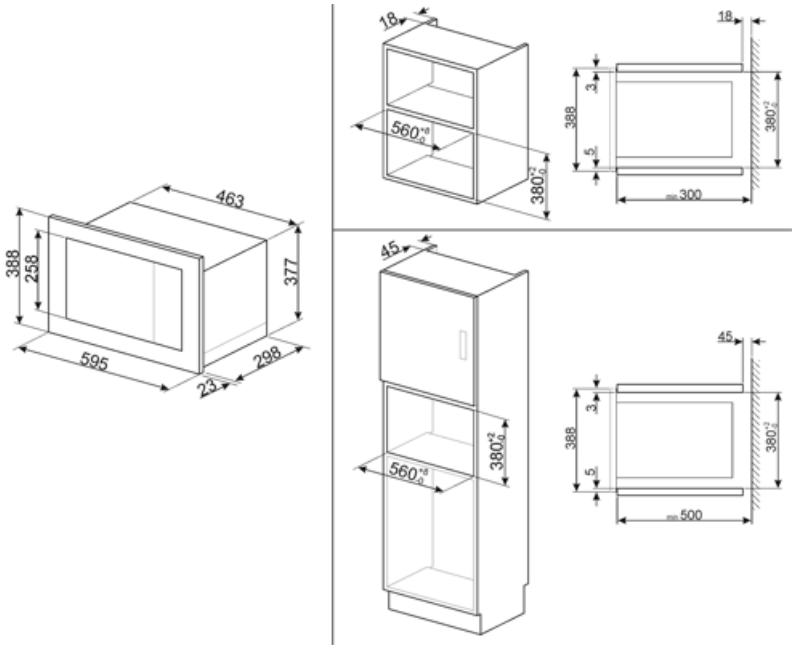

Symbols glossary

Bloqueo de control: la opción de bloqueo de mandos, presente en diferentes tipos de productos, le permite bloquear todas las funciones y programas establecidos, así como los controles, para una seguridad total, especialmente en presencia de niños.

Descongelar por tiempo: con esto los tiempos de descongelación de alimentos se determinan automáticamente.

Antihuellas: el tratamiento especial al que se somete el acero inoxidable evita la formación de halos y huellas digitales en la superficie y ayuda a mejorar su brillo.

Microondas: al penetrar directamente en los alimentos, las microondas permiten cocinar en muy poco tiempo y con un considerable ahorro de energía. Adecuado para cocinar sin grasa, también están indicados para descongelar y calentar alimentos, manteniendo intactos tanto el aspecto original como la fragancia. Incluso la función de microondas se puede combinar con funciones tradicionales, con todas las ventajas que se derivan de ella. Ideal para todo tipo de comida.

2 lámparas halógenas: la presencia de 2 lámparas halógenas dispuestas asimétricamente hace que el espacio interior sea aún más brillante, eliminando las esquinas oscuras.

El horno microondas permite cocinar en muy poco tiempo y con un considerable ahorro de energía, sin necesidad de precalentamiento.

Descongelar por peso: con esta función necesaria para descongelar, se determinan automáticamente una vez que se ha establecido el peso del alimento a descongelar.

Resistencia Grill: el calor derivado del elemento del grill permite obtener excelentes resultados de parrilla, especialmente con carnes de espesor medio / pequeño y, en combinación con el asador (en los modelos previstos), permite un dorado uniforme al final de la cocción. Ideal para salchichas , costillas, tocino. En los hornos de 8, 10 y 11 funciones, el elemento del grill se compone de un elemento doble que permite asar sobre toda la superficie de soporte (grill largo). Esta función en estos modelos permite asar de una manera grandes cantidades uniformes de comida, especialmente carne .

Microondas + resistencia grill: el uso del grill determina un dorado perfecto de la superficie de los alimentos. La acción de las microondas, por otro lado, permite que la parte interna de los alimentos se cocine rápidamente.

Indica el volumen útil de la cavidad del horno