FMI017X

Tuoteryhmä	Mikroaaltouuni
Ryhmä	Sisäinen
Asennustyyppi	Sisäinen
Asennus	Mukana kehyssarja
Energia	Sähköinen
Ruoanvalmistusmenetelmä	Mikroaaltouuni ja grilli
Uunin säätimet	Sähkömekaaninen



Estetiikka

Estetiikka	Universaali	**Ruostumattoman teräksen tyyppi**	Harjattu
Väri	Ruostumaton teräs	**Väripainatus**	Musta
Pinnan viimeistely	Sormenjälkiä hylkivä	**Luukku**	Paneelit
Kehys	Kyllä	**Logo**	Silkkipainettu
Materiaali	Ruostumaton teräs		

Ohjelma / toiminnot

Toimintojen määrä	5	**Mikroaalto**	Kyllä
Grilli	Kyllä	**Mikroaalto + grilli**	Kyllä
Ajastettu sulatus	Kyllä	**Automaattiset ohjelmat**	8
Sulatus painon perusteella	Kyllä	**Muut mikroaaltotoiminnot**	Multi-session cooking-ohjelma

Säätimet

Näyttö / kello	1 LED	**Säätimet**	Push-push
Ohjauslaitteiden tyyppi	Säätimet/painikkeet	**Säätimien väri**	Ruostumaton teräs
Avaustekniikka	Mekaaninen painike	**Pohjan väri**	Ruostumaton teräs
Säätimien lukumäärä	1		

Vaihtoehdot

Ajastin	Elektroninen	**Säätimet/lapsilukko**	Kyllä
Ajastusvaihtoehdot	Ajastus	**Pika-aloitus**	Kyllä
Äänimerkki kypsennyksen päättyessä	Kyllä		

Tekniset ominaisuudet

Uunin sisämateriaali	Ruostumaton teräs	**Oven avaus**	Avautuu sivulta
Valojen määrä	1	**Luukun lasien määrä**	1
Valon tyyppi	Led-valo	**Turvatermostaatti**	Kyllä
Pyörivä alusta	Kyllä	**Jäähdytysjärjestelmä**	Tangentiaalinen
Pyörivän alustan mitat	24,5 cm	**Mikroaaltouunin luukun suojaverkko**	Kyllä
Valaistus luukun ollessa auki	Kyllä	**Mikroaaltouuni pysähtyy, kun luukku avataan**	Kyllä
Grillin tyyppi	Kvartsi	**Uunin nettosisämitat (k x l x s)**	194x330x290 mm
Grillausteho	1000 W	**Mikroaaltoteho**	700 W

Mukana tulevat lisävarusteet

Ritilä	1	**Kehys**	Kyllä

Suorituskyky/energiamerkintä

Tilavuus	17 l	**Bruttotilavuus**	19 l

Sähköliitäntä

Sähköpistokkeen tyyppi	Ei	**Jännite (V)**	230 V
Sähköliitäntäteho (W)	1050 W	**Taajuus (Hz)**	50 Hz
Virta (A)	4,5 A	**Johdon pituus**	100 cm

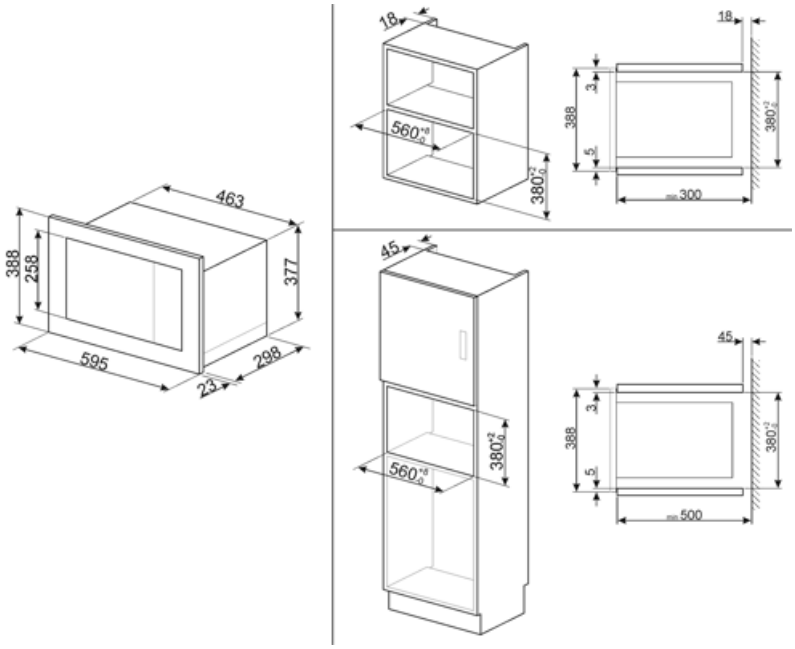
463
388
258
377
595
298
23
18
560
380
18
3
388
5
380
300
45
560
380
45
3
388
5
380
500

Symbols glossary



Lapsilukko: jotkin mallit on varustettu laitteella, joka lukitsee ohjelman/jakson, jottei sitä voitaisi muuttaa vahingossa.



Aikaperusteinen sulatus: Manuaalinen sulatustoiminto. Toiminto lakkaa asetetun keston päätyttyä.



Sormenjälkiä hylkivä ruostumaton teräs: Sormenjälkiä hylkivä ruostumaton teräs pitää pinnan uudenveroisena.



Mikroaalto: Mikroaallot tunkeutuvat ruokaan suoraan ja mahdollistavat erittäin nopean kypsennyksen ja huomattavat energiasäästöt. Soveltuvat kypsentämiseen ilman rasvaa sekä ruoan sulattamiseen ja lämmittämiseen ilman, että alkuperäinen ulkomuoto ja maku muuttuisivat. Mikroaaltotoiminto voidaan yhdistää myös perinteisiin toimintoihin, mistä syntyy etuja. Ihanteellinen kaikentyyppisille ruoille.



Sivuvalot: Kaksi vastakkaista sivuvaloa lisäävät näkyvyyttä uunin sisällä.



Mikroaaltoenergia lyhentää kypsennysaikoja rajusti ja saa aikaan energiasäästöjä.



Painoperusteinen sulatus: Automaattinen sulatustoiminto. Sulatettavan ruoan tyyppi valitaan saatavilla olevista kategorioista (LIHA - KALA - LEIPÄ - JÄLKIRUOAT). Kun ruoan paino on lisätty, uuni määrittelee automaattisesti kunnolliseen sulatukseen tarvittavan ajan.



Grilli: Erittäin voimakas lämpö, joka tulee ainoastaan ylhäältä kaksoislämmitysvastuksesta. Puhallin ei ole päällä. Tarjoaa erinomaiset grillaus- ja gratinointitulokset. Kypsennyksen lopussa käytettynä tarjoaa yhtenäisen ruskistuksen ruoille.



Mikroaalto + grilliosa: Grillin käyttö saa ruoan pinnan ruskistumaan täydellisesti. Mikroaaltojen vaikutus mahdollistaa ruoan sisäosan kypsennyksen lyhyessä ajassa.



Tilavuus kertoo, minkä verran uunissa on käytettävänä tilaa litroissa.