FMI017X

Семейство продуктов	Микроволновая печь
Категория	Встраиваемая
Тип установки	Встраиваемая
Установка	С рамкой
Источник питания	Электрический
Способ приготовления	Микроволны с грилем
Управление	Электромеханический



Эстетика

Эстетика	Универсальный	**Тип нержавеющей стали**	Матовая
Цвет	Нержавеющая сталь	**Цвет шелкографии**	Черный
Отделка	Обработка против отпечатков пальцев	**Дверца**	С панелью
Рамка для встраивания	Да	**Логотип**	Шелкография
Материал	Нержавеющая сталь		

Программы/ функции

Количество функций	5	**Микроволновая печь**	Да
Гриль большой	Да	**Микроволны + гриль**	Да
Размораживание по времени	Да	**Автоматические программы**	8
Размораживание по весу	Да	**Специальные функции**	Мультисессионное приготовление

Управление

Дисплей/ часы	Цифровой дисплей	**Поворотные переключатели**	Нажатием
Управление	Поворотные переключатели/ кнопки	**Цвет переключателей**	Эффект нержавеющей стали
Открывание	Электронная кнопка	**Цвет кнопок**	Эффект нержавеющей стали
Количество переключателей	1		

Опции

Таймер	Электронный	**Блокировка управления**	Да
Программирование времени	стоп	**быстрый старт**	Да
Акустический сигнал окончания приготовления	Да		

Технические характеристики

Материал внутренней камеры	Нержавеющая сталь	**Открывание дверцы**	Боковое открывание
Количество ламп подсветки	1	**Количество стекол дверцы**	1
Тип подсветки	Светодиодный	**Термостат безопасности**	Да
Поворотный стол	Да	**Система охлаждения**	Тангенциальная
Диаметр поворотного стола	24.5 см	**Защитное стекло от микроволн**	Да
Освещение при открытой дверце	Да	**Автоматическое отключение микроволн при открытой дверце**	Да
Тип гриля	Кварцевый	**Размеры внутренней камеры (ВхШхГ)**	194x330x290 мм
Мощность гриля	1000 Вт	**Эффективная мощность микроволн**	700 Вт

Аксессуары в комплекте

Решетка	1	**Рамка для встраивания**	Да

Производительность/ Энергопотребление

Полезный объем духового шкафа	17 л	**Полный объем**	19 л

Электрическое подключение

Тип электрической вилки	Нет	**Напряжение**	230 В
Номинальная мощность	1050 Вт	**Частота тока**	50 Гц
Сила тока	4.5 A	**Длина электрического кабеля**	100 см

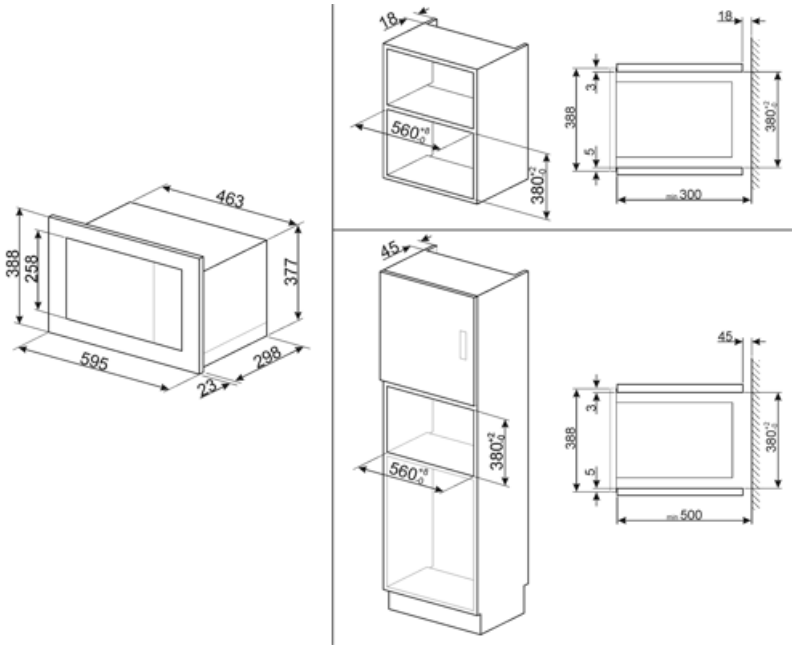
18
560
380
18
3
388
5
380
300
463
388
258
377
595
23
298
45
380
560
45
3
388
5
380
500

Symbols glossary



Блокировка управления: некоторые модели оснащены устройством для блокировки управления, чтобы не было возможности случайно изменить программу/ цикл приготовления, включить или выключить прибор.



Размораживание по времени: с помощью этой функции время размораживания продуктов определяется автоматически.



Нержавеющая сталь с защитой от отпечатков пальцев: защита от отпечатков пальцев сохраняет внешний вид нержавеющей стали.



Микроволны: проникая прямо в пищу, микроволны позволяют готовить очень быстро и со значительной экономией энергии. Они подходят для приготовления без жира, они также способны размораживать и нагревать пищу, не изменяя ее первоначальный вид и аромат. Функцию микроволн также можно комбинировать с обычными функциями со всеми вытекающими отсюда преимуществами. Идеально подходит для всех видов еды.



Подсветка сбоку: две лампы на противоположных сторонах внутренней камеры улучшают обзор внутри духовки.



Микроволны значительно сокращают время приготовления и способствуют экономии энергии.



Размораживание по весу: функция автоматического размораживания. Вы выбираете тип продуктов для размораживания из доступных категорий (МЯСО - РЫБА - ХЛЕБ - ДЕСЕРТЫ). После ввода веса продукта печь автоматически определяет время, необходимое для правильного размораживания.



Использование гриля дает отличные результаты при приготовлении мяса средних и малых порций, особенно в сочетании с вертелом (где это возможно). Также идеально подходит для приготовления колбас и бекона.



Микроволны + гриль: использование гриля приводит к идеальному подрумяниванию поверхности продукта. Действие микроволн позволяет в короткие сроки приготовить внутреннюю часть блюда.



Указан полезный объем внутренней камеры в литрах.