FMI017X

Produktgrupp	Mikrovågsugn
Kategori	Inbyggd
Installationstyp	Inbyggd
Installation	Kit med ram
Tillförsel	Elektrisk
Typ av ugn	Mikrovågsugn med grill
Kontroll	Elektromekanisk



Estetisk linje

Estetik	Universal	**Typ av rostfritt stål**	Borstad
Färg	Rostfritt stål	**Färg screentryck**	Svart
Finish	Anti fingerprint	**Lucka**	Med panel
Ram	Ja	**Logga**	Med screentryck
Material	Rostfritt stål		

Program / funktioner

Antal funktioner	5	**Mikrovågor + grill**	Ja
Stor grill	Ja	**Mikrovågor + grill**	Ja
Upptining efter tid	Ja	**Automatiska program**	8
Upptining efter vikt	Ja	**Andra mikrovågsfunktioner**	Multi-session-matlagning

Kommandon

Display/klocka	1 LED lampa	**Kontrollvred**	Push-push
Typ av kontroller	Vred/knappar	**Färg vred**	Rostfritt stål liknande
Typ av öppning	Mekanisk knapp	**Färg knappar**	Rostfritt stål liknande
Antal kontroller	1		

Alternativ

Timerinställning	Elektronisk	**Barnlås**	Ja
Alternativ för tidsprogrammering	Tillagningsslut	**Quick start**	Ja
Ljudsignal vid tillagningsslut	Ja		

Teknisk specifikation



Innermaterial ugn	Rostfritt stål	**Luckhängning**	Sidohängd
Antal lampor	1	**Antal glas i luckan**	1
Typ av lampa	LED	**Skyddstermostat**	Ja
Roterande tallrik	Ja	**Kylsystem**	Tangentialt
Mått roterande tallrik	24,5 cm	**Skyddsskärm mikrovågsugn**	Ja
Ljuset tänds när luckan öppnas	Ja	**Mikrovågsugnen stannar när luckan öppnas**	Ja
Typ av grill	Kvarts	**Nettomått på ugnens insida (HxBxD)**	194x330x290 mm
Grill - effekt	1000 W	**Nettoeffekt mikrovågsugn**	700 W

Medföljande tillbehör

Galler	1	**Ram**	Ja

Kapacitet/energietikett



Nyttovolym	17 l	**Bruttovolym**	19 l

Elektrisk anslutning

Typ av kontakt	Nej	**Spänning (V)**	230 V
Anslutningseffekt (W)	1050 W	**Frekvens**	50 Hz
Ström	4,5 A	**Längd matningskabel**	100 cm

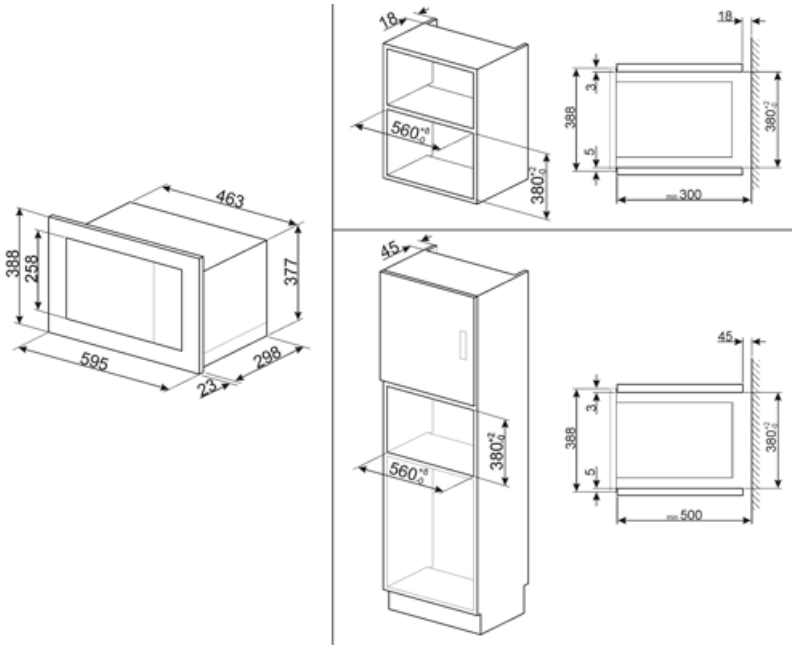
18
560
380
18
3
388
5
380
300
463
388
258
377
595
298
23
45
380
560
45
3
388
5
380
500

Symbols glossary



Barnlås: vissa modeller är utrustade med en anordning för att låsa programmet / cykeln så att det inte kan ändras av misstag.



Tina efter tid: med denna funktion bestäms tiden för upptining av livsmedel automatiskt.



Fingeravtryckssäkert rostfritt stål: Fingeravtryckssäkert rostfritt stål håller rostfritt stål som nytt.



Mikrovågor: Mikrovågorna penetrerar rakt in i maten vilket gör att den tillagas mycket snabbt. Detta bidrar till betydande energibesparingar. Passar för matlagning utan fett. De kan även tina och värma upp mat utan att förändra dess ursprungliga utseende eller smak. Mikrovågsfunktionen kan även kombineras med de traditionella funktionerna vilket ger en mängd fördelar. Perfekt för all typ av mat.



Sidobelysning: Två lampor på motsatta sidor ökar synligheten inne i ugnen.



Mikrovågsenergi förkortar tillagningstiderna dramatiskt och ger energibesparingar.



Upptining efter vikt: Med denna funktion bestäms avfrostningstiden



Grillelement: Användning av grill ger utmärkta resultat vid tillagning av kött av medelstora och små portioner, speciellt i kombination med ett grillspett (där det är möjligt). Perfekt även för tillagning av korv och bacon.



Mikrovågsugn + grillelement: Användningen av grillen resulterar i en perfekt tillagning av matytan. Mikrovågsfunktionen kortar ner tiden.



Kapaciteten anger mängden användbart utrymme i ugnsutrymmet, i liter.