FMI020X

Nutzbares Garraumvolumen	20 l
Produktfamilie	Mikrowelle
Produktkategorie	Einbaugerät
Installation	Mit Rahmen
Energiequelle	Elektrisch
Garmethode	Mikrowelle + Grill
Regelung des Garraums	Elektromechanisch

Programme / Funktionen

Garfunktionen	5
Großflächengrill	
Auftauen nach Zeit	
Auftauen nach Gewicht	
Mikrowelle	
Mikrowelle + Grill	
Automatikpogramme	8
Sonderfunktionen Mikrowelle	Mehrstufengaren

Bedienelemente

Display-Technologie	1 LED	**Bedienknebel**	Push-Push
Bedienelemente	Drehknebel/Tasten	**Farbe/Ausführung des Drehknebels**	Edelstahl-Optik
Türöffnung	Über Taste	**Farbe/Ausführung der Bedientasten**	Edelstahl-Optik
Anzahl der Bedienknebel	1		

Optionen

Zeitschaltautomatik	Elektronisch	**Tastensperre/ Kindersicherung**	Ja
Programmierung der Garzeit	Garzeit-/Programmende	**Funktion Quick Start**	Ja

Akustisches Signal bei Garzeitende	Ja

Technische Eigenschaften

Material Garraum	Edelstahl	**Türöffnung**	Türöffnung seitlich
Anzahl der Beleuchtungen	1	**Anzahl der Türverglasungen**	1
Art der Beleuchtung	LED	**Sicherheitsthermostat**	Ja
Glas-Drehteller	Ja	**Kühlsystem**	Kühlgebläse
Drehteller Ø	24.5 cm	**Mikrowellen-Schutzschild**	Ja
Garraumbeleuchtung bei Türöffnung	Ja	**Sicherheitsabschaltung der Mikrowelle bei Türöffnung**	Ja
Art des Grills	Heizelement	**Nutzabmessungen des Garraums (HxBxT)**	218x315x295 mm
Leistung des Grills	1000 W	**Effektive Mikrowellenleistung**	800 W

Serienzubehör

Erhöhter Rundrost	1	**Einbaurahmen**	Ja

Elektrischer Anschluss

Elektrischer Gesamtanschlusswert	1250 W	**Frequenz**	50 Hz
Absicherung	5,4 A	**Länge Netzkabel**	150 cm
Spannung	230 V		

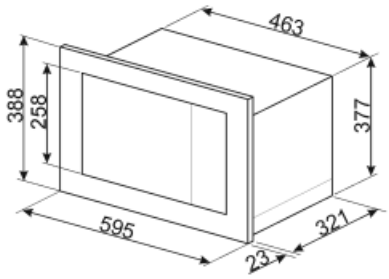
463
388
258
377
595
321
23

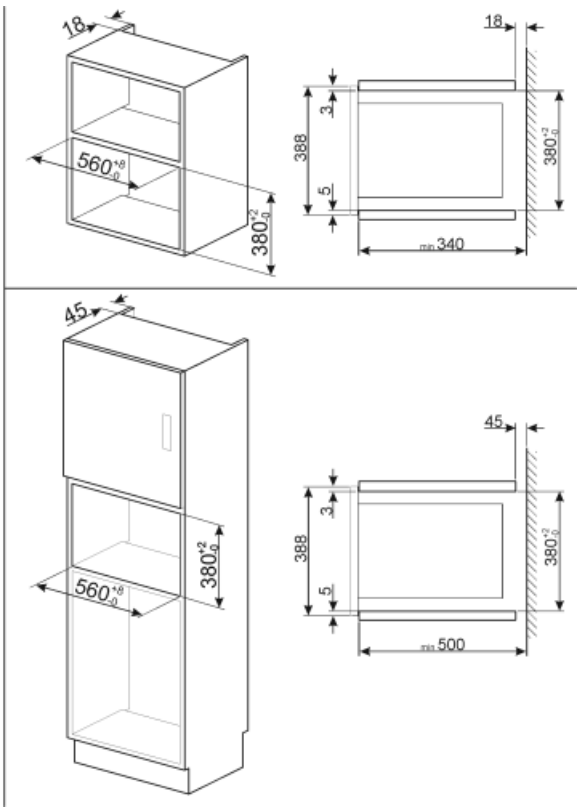
18
560
380
18
3
388
5
380
min 340
45
380
560
45
3
388
5
380
min 500

Symbols glossary (TT)

Kindersicherung: Eine Tastensperre, die einen ungewollten Zugriff auf die Funktionen verhindert.

Abtauen nach Zeit: Manuelle Abtaufunktion. Nach Ablauf der eingestellten Dauer wird die Funktion automatisch beendet.

Großflächengrill: sehr intensive Erhitzung nur von oben durch ein doppeltes Heizelement. Hervorragend geeignet zum Grillen und Gratinieren. Er wird am Ende des Garvorgangs verwendet und sorgt für eine gleichmäßige Bräunung der Speisen.

Mikrowelle + Grill: Die Verwendung des Grills führt zu einer perfekten Bräunung der Oberfläche der Gerichte. Die Wirkung der Mikrowellen ermöglicht es, in kurzer Zeit im Kern zu garen.

The capacity indicates the amount of usable space in the oven cavity in litres.

Die Mikrowelle verkürzt die Garzeiten erheblich und spart Energie.

Auftauen nach Gewicht: Automatische Auftaufunktion. Sie wählen einfach die Speise aus den verfügbaren Kategorien: FLEISCH - FISCH - BROT - DESSERT. Nachdem Sie das Gewicht der Speise eingegeben haben, berechnet der Backofen automatisch die erforderliche Zeit für das Auftauen.

Mikrowelle: Die Mikrowellen dringen direkt in die Lebensmittel ein und garen diese sehr schnell und mit deutlicher Energieeinsparung. Sie eignen sich zum Garen ohne Fett und können auch Lebensmittel auftauen und erwärmen, ohne ihr ursprüngliches Aussehen und Aroma zu verändern. Die Mikrowellenfunktion kann auch mit herkömmlichen Funktionen kombiniert werden, mit allen daraus resultierenden Vorteilen. Ideal für alle Arten von Lebensmitteln.

Seitliche Innenbeleuchtung: zwei gegenüberliegende Beleuchtungen erhöhen die Sicht auf das Innere des Garraums.