FMI020X

Tuoteryhmä	Mikroaaltouuni
Ryhmä	Sisäinen
Asennustyyppi	Sisäinen
Asennus	Mukana kehyssarja
Energia	Sähköinen
Ruoanvalmistusmenetelmä	Mikroaaltouuni ja grilli
Uunin säätimet	Sähkömekaaninen



Estetiikka

Estetiikka	Universaali
Väri	Ruostumaton teräs
Pinnan viimeistely	Sormenjälkiä hylkivä
Kehys	Kyllä
Materiaali	Ruostumaton teräs
Ruostumattoman teräksen tyyppi	Harjattu
Väripainatus	Musta
Luukku	Paneelit
Kahvan väri	Ruostumaton teräs
Logo	Kohokuvioitu

Ohjelma / toiminnot

Toimintojen määrä	5
Grilli	Kyllä
Ajastettu sulatus	Kyllä
Sulatus painon perusteella	Kyllä
Mikroaalto	Kyllä
Mikroaalto + grilli	Kyllä
Automaattiset ohjelmat	8
Muut mikroaaltotoiminnot	Multi-session cooking-ohjelma

Säätimet

Näyttö / kello	1 LED
Ohjauslaitteiden tyyppi	Säätimet/painikkeet
Avaustekniikka	Mekaaninen painike
Säätimien lukumäärä	1
Säätimet	Push-push
Säätimien väri	Ruostumaton teräs
Pohjan väri	Ruostumaton teräs

Vaihtoehdot

Ajastin	Elektroninen	**Säätimet/lapsilukko**	Kyllä
Ajastusvaihtoehdot	Ajastus	**Pika-aloitus**	Kyllä
Äänimerkki kypsennyksen päättyessä	Kyllä		

Tekniset ominaisuudet

Uunin sisämateriaali	Ruostumaton teräs	**Oven avaus**	Avautuu sivulta
Valojen määrä	1	**Luukun lasien määrä**	1
Valon tyyppi	Led-valo	**Turvatermostaatti**	Kyllä
Pyörivä alusta	Kyllä	**Jäähdytysjärjestelmä**	Tangentiaalinen
Pyörivän alustan mitat	24,5 cm	**Mikroaaltouunin luukun suojaverkko**	Kyllä
Valaistus luukun ollessa auki	Kyllä	**Mikroaaltouuni pysähtyy, kun luukku avataan**	Kyllä
Grillin tyyppi	Kuumennusvastus	**Uunin nettosisämitat (k x l x s)**	218x315x295 mm
Grillausteho	1000 W	**Mikroaaltoteho**	800 W

Mukana tulevat lisävarusteet

Ritilä	1	**Kehys**	Kyllä

Suorituskyky/energiamerkintä

Tilavuus	20 l	**Bruttotilavuus**	21 l

Sähköliitäntä

Sähköpistokkeen tyyppi	Ei	**Jännite (V)**	230 V
Sähköliitäntäteho (W)	1250 W	**Taajuus (Hz)**	50 Hz
Virta (A)	5,4 A	**Johdon pituus**	150 cm

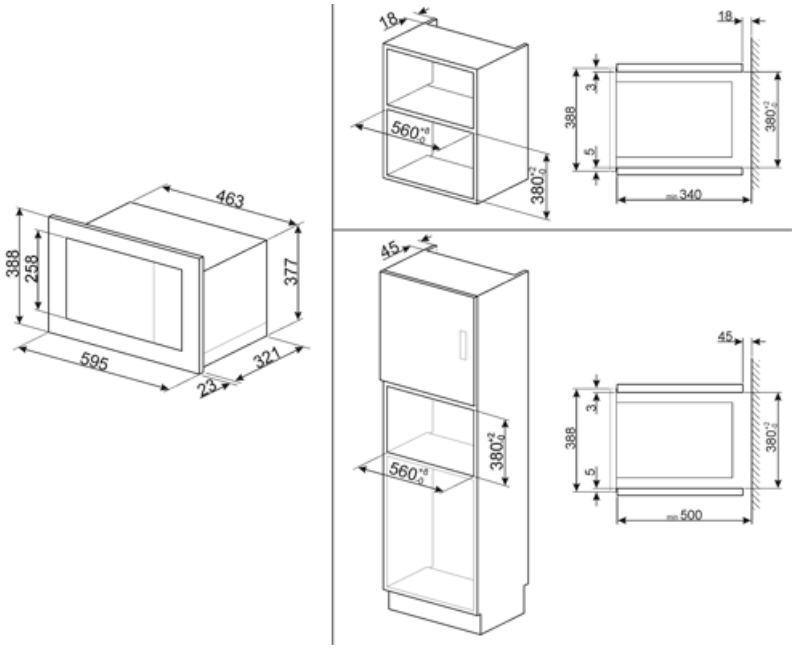
18
560
380
18
3
388
5
380
340
463
388
258
377
595
321
23
45
380
560
45
3
388
5
380
500

Symbols glossary



Lapsilukko: jotkin mallit on varustettu laitteella, joka lukitsee ohjelman/jakson, jottei sitä voitaisi muuttaa vahingossa.



Aikaperusteinen sulatus: Manuaalinen sulatustoiminto. Toiminto lakkaa asetetun keston päätyttyä.



Sormenjälkiä hylkivä ruostumaton teräs: Sormenjälkiä hylkivä ruostumaton teräs pitää pinnan uudenveroisena.



Mikroaalto: Mikroaallot tunkeutuvat ruokaan suoraan ja mahdollistavat erittäin nopean kypsennyksen ja huomattavat energiasäästöt. Soveltuvat kypsentämiseen ilman rasvaa sekä ruoan sulattamiseen ja lämmittämiseen ilman, että alkuperäinen ulkomuoto ja maku muuttuisivat. Mikroaaltotoiminto voidaan yhdistää myös perinteisiin toimintoihin, mistä syntyy etuja. Ihanteellinen kaikentyyppisille ruoille.



Sivuvalot: Kaksi vastakkaista sivuvaloa lisäävät näkyvyyttä uunin sisällä.



Mikroaaltoenergia lyhentää kypsennysaikoja rajusti ja saa aikaan energiasäästöjä.



Painoperusteinen sulatus: Automaattinen sulatustoiminto. Sulatettavan ruoan tyyppi valitaan saatavilla olevista kategorioista (LIHA - KALA - LEIPÄ - JÄLKIRUOAT). Kun ruoan paino on lisätty, uuni määrittelee automaattisesti kunnolliseen sulatukseen tarvittavan ajan.



Grilli: Erittäin voimakas lämpö, joka tulee ainoastaan ylhäältä kaksoislämmitysvastuksesta. Puhallin ei ole päällä. Tarjoaa erinomaiset grillaus- ja gratinointitulokset. Kypsennyksen lopussa käytettynä tarjoaa yhtenäisen ruskistuksen ruoille.



Mikroaalto + grilliosa: Grillin käyttö saa ruoan pinnan ruskistumaan täydellisesti. Mikroaaltojen vaikutus mahdollistaa ruoan sisäosan kypsennyksen lyhyessä ajassa.



Tilavuus kertoo, minkä verran uunissa on käytettävänä tilaa litroissa.