FMI020X

Produktgruppe	Mikrobølgeovn
Kategori	Innbygd
Installasjonstype	Innbygd
Installasjon	Med rammekit
Energitilførsel	Elektrisk
Matlagingsmetode	Mikrobølgeovn med grill
Ovnskontroller	Elektromekanisk



Estetisk linje

Estetikk	Universal	**Type rustfritt stål**	Børstet
Farge	Rustfritt stål	**Farge på silketrykk**	Sort
Finish	Fingersikker	**Dør**	Med panel
Ramme	Ja	**Farge på håndtak**	Rustfritt stål-effekt
Materiale	Rustfritt stål	**Logo**	Preget

Program / funksjoner

Antall funksjoner	5	**Mikrobølgeovn**	Ja
Grill	Ja	**Mikrobølgeovn + grill**	Ja
Opptining etter tid	Ja	**Automatiske programmer**	8
Opptining etter vekt	Ja	**Andre mikrobølgeovnfunksjoner**	Multi-seksjon matlaging

Kontroller

Display	1 LED	**Kontroll brytere**	Push-push
Type anordninger for innstilling av kontroller	Kontroller/trykknapper	**Farge på kontroller**	Rustfritt stål-effekt
Åpning	Mekanisk knapp	**Farge på knapper**	Rustfritt stål-effekt
Antall kontroller	1		

Funksjoner

Tidsur	Elektronisk	**Kontroller med barnelås**	Ja
Tidsinnstillingsalternativer	Tilberedningsslutt	**Hurtigstartfunksjon**	Ja
Lydsignal for tilberedningsslutt	Ja		

Tekniske egenskaper

Materiale ovnsrom	Rustfritt stål	**Dør åpning type**	Side åpning
Antall lamper	1	**Antall glass i ovnsdøren**	1
Type lampe	LED	**Sikkerhetstermostat**	Ja
Roterende tallerken	Ja	**Kjølesystem**	Tangential
Mål roterende tallerken	24.5 cm	**Verneskjerm for mikrobølgeovn**	Ja
Lampe tennes når dør åpnes	Ja	**Mikrobølgeovn stopper når dør åpnes**	Ja
Type grill	Varmeelement	**Nettomål for ovnsrom (H x B x D)**	218x315x295 mm
Grill - effekt	1000 W	**Mikrobølgeeffekt**	800 W

Medfølgende tilbehør

Rist	1	**Ramme**	Ja

Kapasitets-/energietikett

Anvendbar volum	20 l	**Bruttovolum**	21 l

Elektrisk tilkobling

Støpseltype	Nei	**Spenning (V)**	230 V
Elektrisk tilkoblingseffekt (W)	1250 W	**Frekvens (Hz)**	50 Hz
Strøm (A)	5.4 A	**Lengde på kabel**	150 cm

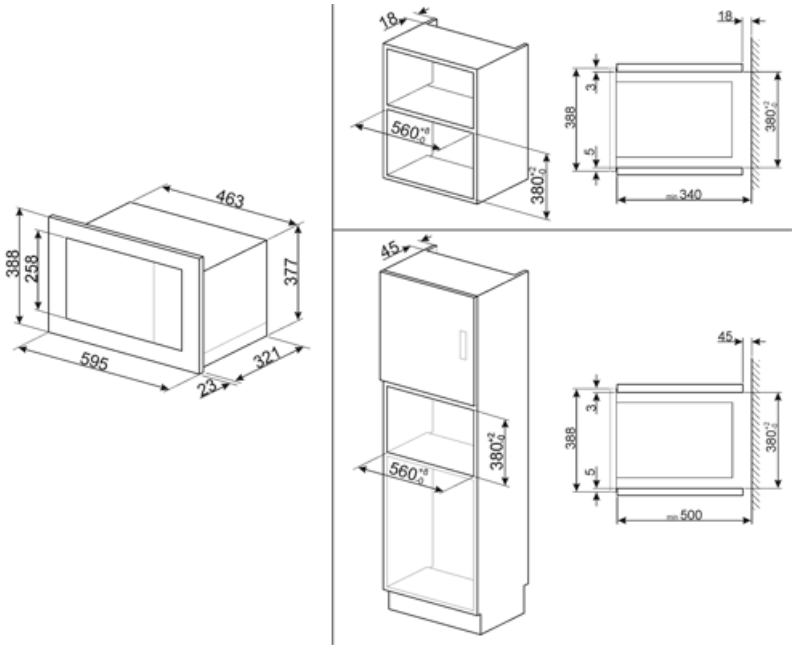
18
560
380
18
3
388
5
380
340
463
388
258
377
595
321
23
45
380
560
45
3
388
5
380
500

Symbols glossary



Barnesikring: Noen modeller er utstyrt med en innretning som låser programmet/syklusen slik at den ikke kan endres ved uhell.



Tidsstyrt tining: Manuell tinefunksjon. Når den innstilte tiden løper ut vil funksjonen stanse.



Fingersikkert rustfritt stål: Fingersikkert rustfritt stål som holder stålet så godt som nytt.



Mikrobølger: Ved å penetrere rett inn i kjøttet vil mikrobølger tilberede maten svært fort og med betydelig energisparing. Egnet for steking uten fett, men også til tining og varming av mat uten å endre den opprinnelige utseende og aroma. Mikrobølgefunksjonen kan også kombineres med konvensjonelle funksjoner med alle de resulterende fordeler. Ideell for alle typer mat.



Sidelys: To motstående sidelys øker sikten på innsiden av ovnen.



Mikrobølgeenergi korter ned tilberedningstiden betraktelig og fører til energibesparelse.



Vektstyrt tining: Automatisk tinefunksjon. Man kan velge type mat som skal tines fra flere kategorier (KJØTT - FISK - BRØD - DESSERT). Når man taster inn matens vekt vil ovnen automatisk velge den tiden som er best egnet for den aktuelle tiningen.



Grill: Svært intens varme kommer kun ovenfra fra et dobbelt varmeelement. Viften er ikke aktiv. Gir ypperlige grill- og gratineringsresultater. Brukes ved endt steking for å gi et en jevn bruking av retten.



Mikrobølge + grillelement: Bruk av grill resulterer i perfekt bruning utvendig. Mikrobølgene gjør det mulig å steke maten innvendig på kort tid.



Kapasiteten angir mengden anvendbar plass i ovnen oppgitt i liter.