FMI025B3

Termékcsalád	Mikrohullámú sütő
Kategória	Beépíthető
Telepítés típusa	Beépíthető
Üzembe helyezés	Teljesen beépített
Tápellátás	Elektromos
Főzési mód	Mikrohullám grillel
Vezérlés	Elektronikus



Design

Design család	Universale	**Üveg típusa**	Átlátszó
Szín	Fekete	**Serigraphy colour**	Szürke
Felületkezelés	Fényes	**Ajtó**	Teljes üveg
Keret	Igen	**Logo**	Silk screen
Anyag	Üveg		

Program/Funkciók

Funkciók száma	6	**Mikrohullámú sütő**	Igen
Teljes grill	Igen	**Mikrohullám + grill**	Igen
Kiolvasztás idő szerint	Igen	**Automatikus programok**	8
Kiolvasztás súly alapján	Igen		

Kezelő elemek

Kijelző / Óra	1 LED	**Nyitás**	Mechanikus nyomógomb
Vezérlés típusa	Érintőszenzoros vezérlés		

Opciók

Időzítő	Elektronikus

Időbeállítási lehetőségek	Sütés befejezése	**Vezérlés zár / Gyermekbiztonsági zár**	Igen
Sütés vége hangjelzés	Igen	**Gyorsindítás opció**	Igen

MŰSZAKI JELLEMZŐK



Sütőtér anyaga	Rozsdamentes acél	**Ajtónyitás típusa**	Oldalra nyíló
Világítás száma	1	**Ajtóüvegek száma összesen**	1
Világítás típusa	LED	**Biztonsági termosztát**	Igen
Forgótányér	Igen	**Hűtőrendszer**	Tangenciális
Forgótányér mérete	31,5 cm	**Mikrohullám védelem**	Igen
Az ajtó kinyitásakor világít	Igen	**Az ajtó kinyitásakor a mikrohullámú sütő leáll**	Igen
Grill típusa	Kvarc	**Használható sütőtér méretei (ma. x ma. x mé.)**	206x368x328 mm
Grill teljesítmény	1000 W	**Mikrohullám teljesítmény**	900 W

Mellékelt tartozékok

Rács	1

Teljesítmény / Energiacímke



Használható mennyiség	25 l	**Bruttó térfogat**	26 l

Elektromos csatlakozás

Csatlakozódugó	(F;E) Schuko	**Feszültség (V)**	230 V
Névleges teljesítmény	1450 W	**Frekvencia (Hz)**	50 Hz
Áramerősség	6,3 A	**Tápkábel hossza**	100 cm

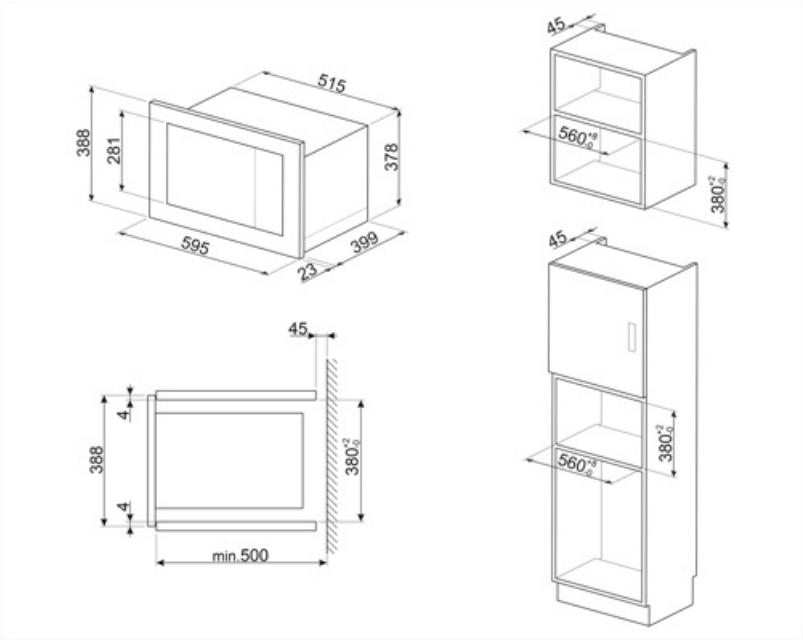
515
388
281
378
595
399
23
45
560
380
45
4
388
4
380
min.500
45
560
380

Symbols glossary



Gyerekzár: egyes modellek olyan funkcióval rendelkeznek, amely lehetővé teszi a program vagy ciklus zárolását, megakadályozva annak véletlen módosítását.



Kiolvasztás idő szerint: Maunális funkció. A beállított időtartam végén a funkció leáll.



Grill: Intenzív felső hőleadás a dupla fűtőszálnak köszönhetően, ventilátoros rásegítés nélkül. Ez a beállítás tökéletes ropogós textúrák kialakításához és aranybarna kérgesítéshez, mely egyenletes pirítást eredményez minden fogásnak.



Mikrohullám + grill: A grill használata tökéletes pirulást eredményez az ételek felületén, miközben a mikrohullámú technológia lehetővé teszi hogy rövid idő alatt megfőzze az étel belső részét.



Érintésvezérlés: A könnyen kezelhető érintésvezérlés lehetővé teszi a készülék egyetlen érintéssel történő működtetését.



A mikrohullámú energia jelentősen lerövidíti a sütési időt, és energiamegtakarítást tesz lehetővé.



Kiolvasztás súly alapján: Automatikus kiolvasztás funkció. A rendelkezésre álló kategóriákból választhatja ki a kiolvasztandó étel típusát (HÚS – HAL – KENYÉR – DESSZERTEK) Az étel súlyának megadása után a sütő automatikusan meghatározza a megfelelő kiolvasztáshoz szükséges időt.



Mikrohullámú technológia: Gyorsaság és hatékonyság kompromisszumok nélkül. Ez a funkció kíméletes, mégis rendkívül gyors hőkezelést biztosít, megőrizve az alapanyagok textúráját, ízvilágát és tápanyagtartalmát, miközben energiát takarít meg. Kiválóan alkalmas zsiradékmentes sütéshez, valamint az ételek felolvasztásához és melegítéséhez anélkül, hogy megváltoztatná azok eredeti megjelenését vagy aromáját. A mikrohullámú funkció hagyományos sütési módokkal is kombinálható, kihasználva mindkét technológia előnyeit. Ideális minden típusú ételhez.



Oldalsó lámpák: Két szemben lévő oldalsó lámpa növeli a láthatóságot a sütőben.



A kapacitás a sütőtérben lévő hasznos tér méretét mutatja literben.