FMI120B1

Volumen útil	20 l
Familia	Microondas
Categoría	Integración
Instalación	Con marco
Alimentación	Eléctrico
Sistema de cocción	Microondas con grill
Control	Electrónico

Mandos

Pantalla/Reloj	TFT	**Apertura**	Mando mecánico
Tipo de dispositivos de regulación de mandos	Control táctil		

Opciones

Temporizador	Electrónico	**Opción Show Room Demo**	Sí
Opciones de programación tiempo	Fin de cocción	**Bloqueo de teclas/Modo seguridad para niños**	Sí
Alarma acústica de fin de cocción	Sí	**Opción Quick Start**	Sí
Opción de limitador de potencia	Sí		

Características técnicas

Material de la cavidad	Acero inoxidable	**Tipo de grill**	Cuarzo
N.° de estantes	2	**Grill - Potencia**	1000 W
Tipo de estantes	Rejilla más alta	**Puerta abierta**	Apertura lateral
N.° de luces	1	**N° de vidrios totales de la puerta**	2
Tipo de Luz	Incandescencia	**Sistema de enfriamiento**	Tangencial
Potencia luz	20 W		

Plato giratorio	Sí	**Filtro protector microondas**	Sí
Dimensiones plato giratorio	24,5 cm	**Interrupción microondas al abrir la puerta**	Sí
Encendido de la luz al abrir la puerta	Sí	**Dimensiones útiles interior cavidad (axlxp)**	210x305x280 mm
		Potencia de salida útil microondas	800 W

Equipo accesorios incluidos

Rejilla	1	**Marco**	Sí

Conexión eléctrica

Datos nominales de conexión eléctrica	1300 W	**Frecuencia (Hz)**	50 Hz
Corriente	5,2 A	**Largo del cable de alimentación**	150 cm
Tensión (V)	230 V		

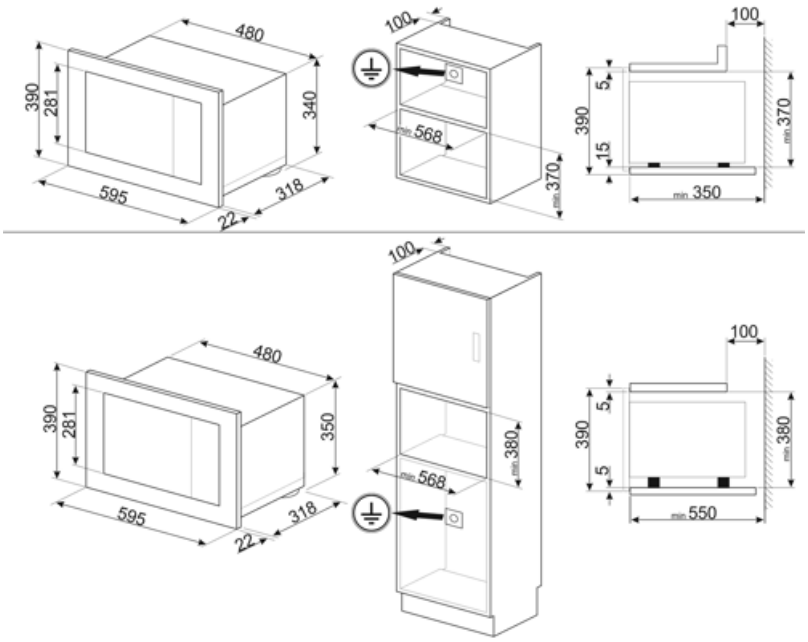

Symbols glossary

Bloqueo de control: la opción de bloqueo de mandos, presente en diferentes tipos de productos, le permite bloquear todas las funciones y programas establecidos, así como los controles, para una seguridad total, especialmente en presencia de niños.

Descongelar por tiempo: con esto los tiempos de descongelación de alimentos se determinan automáticamente.

Puerta de doble cristal: puerta de doble cristal

Microondas + resistencia grill: el uso del grill determina un dorado perfecto de la superficie de los alimentos. La acción de las microondas, por otro lado, permite que la parte interna de los alimentos se cocine rápidamente.

2 niveles de cocción: en el horno auxiliar de las cocinas Smeg, 2 posiciones de cocción permiten cocinar diferentes platos al mismo tiempo, asegurando una reducción en el consumo.

Indica el volumen útil de la cavidad del horno

El horno microondas permite cocinar en muy poco tiempo y con un considerable ahorro de energía, sin necesidad de precalentamiento.

Descongelar por peso: con esta función necesaria para descongelar, se determinan automáticamente una vez que se ha establecido el peso del alimento a descongelar.

Resistencia Grill: el calor derivado del elemento del grill permite obtener excelentes resultados de parrilla, especialmente con carnes de espesor medio / pequeño y, en combinación con el asador (en los modelos previstos), permite un dorado uniforme al final de la cocción. Ideal para salchichas , costillas, tocino. En los hornos de 8, 10 y 11 funciones, el elemento del grill se compone de un elemento doble que permite asar sobre toda la superficie de soporte (grill largo). Esta función en estos modelos permite asar de una manera grandes cantidades uniformes de comida, especialmente carne .

Microondas: al penetrar directamente en los alimentos, las microondas permiten cocinar en muy poco tiempo y con un considerable ahorro de energía. Adecuado para cocinar sin grasa, también están indicados para descongelar y calentar alimentos, manteniendo intactos tanto el aspecto original como la fragancia. Incluso la función de microondas se puede combinar con funciones tradicionales, con todas las ventajas que se derivan de ella. Ideal para todo tipo de comida.

Mandos Touch Control: presentes en algunos modelos de hornos, placas, campanas y lavavajillas, activan la función con un simple toque.