FMI120B3

Skupina výrobků	Mikrovlnná trouba
Kategorie	Vestavěný
Typ instalace	Vestavěný
Instalace	S rámem
Power supply	Electric
Cooking Method	Mikrovlnná trouba s grilem
Pokud "YES", ovládání předchozí/další bude odebráno	Elektronické



Aesthetics

Estetika	Linea	**Typ skla**	Stopsol
Barva	Černá	**Serigraphy colour**	Grey
Povrchová úprava	Lesk	**Dvířka**	Plné sklo
Rám	Ano	**Logo**	Silk screen
Materiál	Sklo		

Program/funkce

Počet funkcí	5	**Mikrovlnná trouba**	Ano
Plný gril	Ano	**Mikrovlnná trouba + gril**	Ano
Rozmrazování podle času	Ano	**Automatické programy**	3
Rozmrazování podle hmotnosti	Ano	**Ostatní mikrovlnné funkce**	Paměť

Ovládání

Displej/hodiny	TFT	**Otvor**	Elektrické tlačítko
Typ nastavení ovládání	Dotykové ovládání		

Možnosti

Časovač	Elektronické	**Možnost předvádění v showroomu**	Ano
Možnosti nastavení času	Konec vaření	**Zámek ovládacích prvků/dětská pojistka**	Ano
Akustický alarm konce vaření	Ano	**Možnost rychlého spuštění**	Ano
Režim omezené spotřeby energie	Ano		

Technické parametry

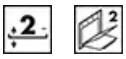

Materiál vnitřní části	Nerezová ocel	**Gril – výkon**	1000 W
Počet polic/úrovní	2	**Otevírání dvířek**	Boční otevírání
Typ polic	Rám	**Celkový počet dveřních skel**	2
Počet světel	1	**Chladicí systém**	Tečna
Typ osvětlení	Žárovkové osvětlení	**Ochrana mikrovlnné clony**	Ano
Výkon osvětlení	20 W	**Mikrovlnná trouba se zastaví při otevření dvířek**	Ano
Točna	Ano	**Rozměry použitelného vnitřního prostoru (V x Š x H)**	210x305x280 mm
Rozměry točny	24,5 cm	**Efektivní výkon mikrovlnné trouby**	800 W
Typ grilu	Křemen		

Přiložené příslušenství

Mřížka	1	**Rám**	Ano

Výkon/energetický štítek



Použitelné množství	20 l	**Hrubý objem**	21 l

Elektrické připojení

Zástrčka	Ne	**Napětí (V)**	230 V
Jmenovitý příkon	1300 W	**Kmitočet (Hz)**	50 Hz
Stávající	5,2 A	**Power supply cable length**	150 cm

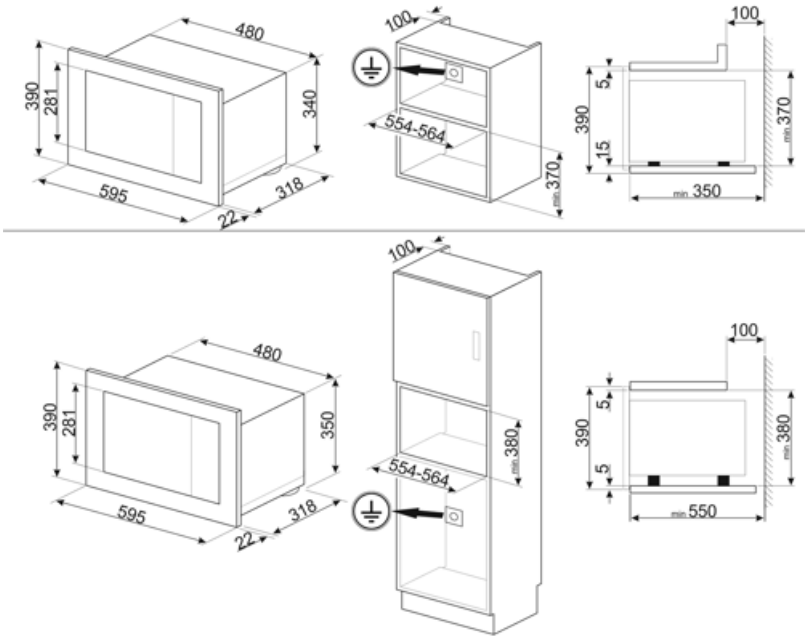
480
390
281
340
595
318
22
100
554-564
370
min
100
5
390
15
370
min
350
480
390
281
350
595
318
22
100
554-564
380
min
100
5
390
5
380
min
550

Alternative products



FMI120G

Barva: Neptune Grey

Symbols glossary



Dětský zámek: některé modely jsou vybaveny zařízením pro uzamčení programu/cyklu, takže jej nelze omylem změnit.



Rozmrazování podle času: pomocí této funkce se automaticky určuje doba rozmrazování potravin.



Dvířka s dvojitým sklem: Počet skel dvířek.



Mikrovlnná trouba: Mikrovlny pronikající přímo do jídla a zajišťují velmi rychlé vaření se značnými úsporami energie. Vhodné pro vaření bez tuku, jsou také schopny rozmrazovat a ohřívat potraviny bez změny jejich původního vzhledu a aroma. Mikrovlnnou funkci lze také kombinovat s konvenčními funkcemi se všemi výslednými výhodami. Ideální pro všechny druhy potravin.



Vnitřní prostor trouby má 2 různé úrovně vaření.



Objem udává množství použitelného prostoru v troubě v litrech.



Mikrovlnná energie dramaticky zkracuje dobu vaření a přináší úspory energie.



Rozmrazování podle hmotnosti: Pomocí této funkce se určuje doba odmrazování



Grilovací topný článek: Použití grilu přináší vynikající výsledky při vaření masa středních a malých porcí, zejména v kombinaci s Rotisserie (je-li to možné). Také ideální pro přípravu klobás a slaniny.



Mikrovlnná trouba + grilovací topný článek: Použití grilu vede k dokonalému opečení povrchu jídla. Působení mikrovln umožňuje rychlé vaření vnitřní části jídla.



Dotykové ovládání: Snadno ovladatelné dotykové ovládání umožňuje naprogramovat spotřebič stisknutím tlačítka.