FMI120B3

Tuoteryhmä	Mikroaaltouuni
Ryhmä	Sisäinen
Asennustyyppi	Sisäinen
Asennus	Mukana kehyssarja
Energia	Sähköinen
Ruoanvalmistusmenetelmä	Mikroaaltouuni ja grilli
Uunin säätimet	Elektroninen



Estetiikka

Estetiikka	Linea	**Lasin tyyppi**	Stopsol
Väri	Musta	**Väripainatus**	Harmaa
Pinnan viimeistely	Kiiltävä	**Luukku**	Täysin lasinen
Kehys	Kyllä	**Logo**	Silkkipainettu
Materiaali	Lasi		

Ohjelma / toiminnot

Toimintojen määrä	5	**Mikroaalto**	Kyllä
Grilli	Kyllä	**Mikroaalto + grilli**	Kyllä
Ajastettu sulatus	Kyllä	**Automaattiset ohjelmat**	D
Sulatus painon perusteella	Kyllä	**Muut mikroaaltotoiminnot**	Muisti

Säätimet

Näyttö / kello	TFT	**Avaustekniikka**	Sähköinen painike
Ohjauslaitteiden tyyppi	Painikkeet		

Vaihtoehdot

Ajastin	Elektroninen	**Esittelytila**	Kyllä
Ajastusvaihtoehdot	Ajastus	**Säätimet/lapsilukko**	Kyllä
Äänimerkki kypsennyksen päättyessä	Kyllä	**Pika-aloitus**	Kyllä
Virransäästötila	Kyllä		

Tekniset ominaisuudet

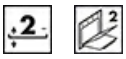

Uunin sisämateriaali	Ruostumaton teräs	**Grillausteho**	1000 W
Hyllyjen/tasojen määrä	2	**Oven avaus**	Avautuu sivulta
Hyllyjen tyyppi	Teline	**Luukun lasien määrä**	2
Valojen määrä	1	**Jäähdytysjärjestelmä**	Tangentiaalinen
Valon tyyppi	Hehkulamppu	**Mikroaaltouunin luukun suojaverkko**	Kyllä
Valoteho	20 W		
Pyörivä alusta	Kyllä	**Mikroaaltouuni pysähtyy, kun luukku avataan**	Kyllä
Pyörivän alustan mitat	24,5 cm		
Grillin tyyppi	Kvartsi	**Uunin nettosisämitat (k x l x s)**	210x305x280 mm
		Mikroaaltoteho	800 W

Mukana tulevat lisävarusteet

Ritilä	1	**Kehys**	Kyllä

Suorituskyky/energiamerkintä



Tilavuus	20 l	**Bruttotilavuus**	21 l

Sähköliitäntä

Sähköpistokkeen tyyppi	Ei	**Jännite (V)**	230 V
Sähköliitäntäteho (W)	1300 W	**Taajuus (Hz)**	50 Hz
Virta (A)	5,2 A	**Johdon pituus**	150 cm

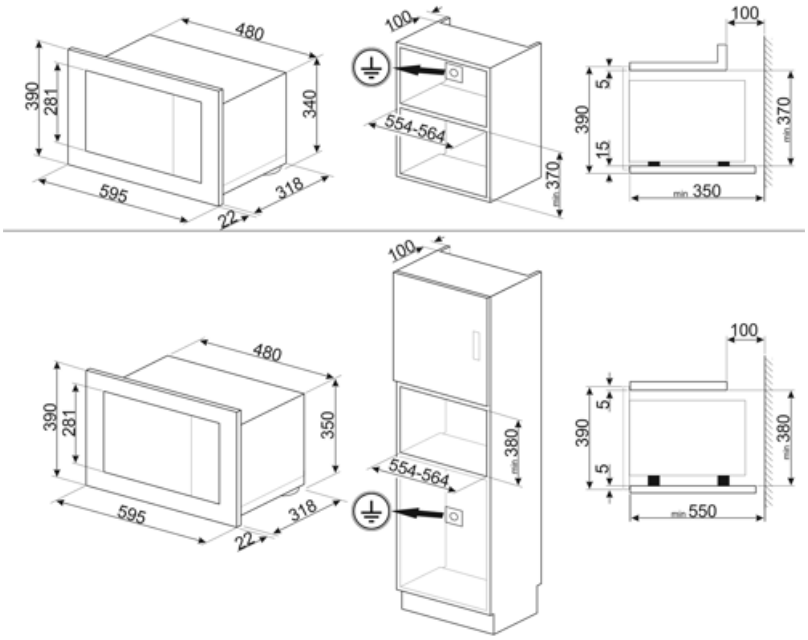
480
390
281
340
595
318
22
100
554-564
370
min
100
5
390
15
370
min
350
480
390
281
350
595
318
22
100
554-564
380
min
100
5
390
5
380
min
550

Alternative products

FMI120G



Väri: Neptune Grey

Symbols glossary



Lapsilukko: jotkin mallit on varustettu laitteella, joka lukitsee ohjelman/jakson, jottei sitä voitaisi muuttaa vahingossa.



Aikaperusteinen sulatus: Manuaalinen sulatustoiminto. Toiminto lakkaa asetetun keston päätyttyä.



Kaksinkertaiset lasiovet: Lasiovien lukumäärä.



Mikroaalto: Mikroaallot tunkeutuvat ruokaan suoraan ja mahdollistavat erittäin nopean kypsennyksen ja huomattavat energiasäästöt. Soveltuvat kypsentämiseen ilman rasvaa sekä ruoan sulattamiseen ja lämmittämiseen ilman, että alkuperäinen ulkomuoto ja maku muuttuisivat. Mikroaaltotoiminto voidaan yhdistää myös perinteisiin toimintoihin, mistä syntyy etuja. Ihanteellinen kaikentyyppisille ruoille.



Uunissa on 2 eri kypsennystasoa.



Tilavuus kertoo, minkä verran uunissa on käytettävänä tilaa litroissa.



Mikroaaltoenergia lyhentää kypsennysaikoja rajusti ja saa aikaan energiasäästöjä.



Painoperusteinen sulatus: Automaattinen sulatustoiminto. Sulatettavan ruoan tyyppi valitaan saatavilla olevista kategorioista (LIHA - KALA - LEIPÄ - JÄLKIRUOAT). Kun ruoan paino on lisätty, uuni määrittelee automaattisesti kunnolliseen sulatukseen tarvittavan ajan.



Grilli: Erittäin voimakas lämpö, joka tulee ainoastaan ylhäältä kaksoislämmitysvastuksesta. Puhallin ei ole päällä. Tarjoaa erinomaiset grillaus- ja gratinointitulokset. Kypsennyksen lopussa käytettynä tarjoaa yhtenäisen ruskistuksen ruoille.



Mikroaalto + grilliosa: Grillin käyttö saa ruoan pinnan ruskistumaan täydellisesti. Mikroaaltojen vaikutus mahdollistaa ruoan sisäosan kypsennyksen lyhyessä ajassa.



Kosketussäätimet: Helppokäyttöisten kosketussäädinten avulla laite voidaan ohjelmoida painiketta koskettamalla.