FMI120B3

Rad výrobkov	Mikrovlnné rúry
Kategória	Vstavaný
Typ inštalácie	Vstavaný
Inštalácia	Biely rám
Elektrické napájanie	Elektrický
Spôsob varenia	Mikrovlnná rúra s grilom
Ovládanie	Elektronický



Estetica

Estetica	Linea	**Typ skla**	Stopsol
Farba	Čierna	**Serigraphy colour**	Grey
Povrchová úprava	Lesklá	**Dvierka**	Plne presklený
Rám	Áno	**Logo**	Silk screen
Materiál	Sklo		

Programy / funkcie

Počet funkcií	5	**Mikrovlnné rúry**	Áno
Plný gril	Áno	**Mikrovlny + gril**	Áno
Rozmrazovanie podľa času	Áno	**Automatické programy**	3
Rozmrazovanie podľa hmotnosti	Áno	**Ďalšie funkcie mikrovlnnej rúry**	Pamäť

Ovládače

Displej/Hodiny	TFT	**Otvor**	Elektrické tlačidlo
Typ nastavenia ovládačov	Dotykové ovládanie		

Možnosti

Časovač	Elektronický	**Výkladná demo verzia**	Áno
Možnosti časového nastavenia	Konečné varenie	**Uzamknutie ovládačov/detská poistka**	Áno
Koniec akustického alarmu pri varení	Áno	**Možnosť rýchly štart**	Áno
Režim s limitovanou spotrebou energie	Áno		

Technické údaje

Materiál vnútorného priestoru	Nehrdzavejúca oceľ	**Gril – výkon**	1000 W
Počet políc/úrovní	2	**Otváranie dvierok**	Posuvné otváranie
Typ políc	Regál	**Celkový počet skiel dvierok**	2
Počet svetiel	1	**Chladiaci systém**	Tangenciálny
Typ osvetlenia	Žiarovka	**Ochrana obrazovky mikrovlnnej rúry**	Áno
Svetelný výkon	20 W	**Mikrovlnná rúra sa zastaví, keď sa otvoria dvierka**	Áno
Otočný tanier	Áno	**Rozmery užitočného vnútorného priestoru (VxŠxH)**	210x305x280 mm
Rozmery otočného taniera	24,5 cm	**Účinný výkon mikrovĺn**	800 W
Typ grilu	Kremeň		

Vrátane príslušenstva

Mriežka	1	**Rám**	Áno

Energetický štítok

Užitočný objem	20 l	**Hrubý objem**	21 l

Elektrické pripojenie

Zátka	Nie	**Napätie (V)**	230 V
Menovitý výkon	1300 W	**Frekvencia (Hz)**	50 Hz
Prúd	5,2 A	**Dĺžka napájacieho kábla**	150 cm

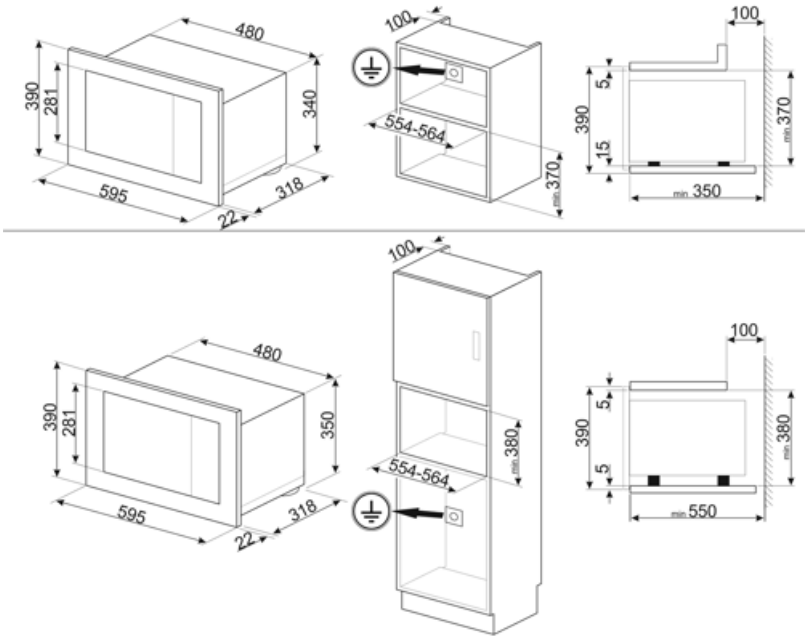
480
390
281
340
595
318
22
100
554-564
370
min
100
5
390
15
370
min
350
480
390
281
350
595
318
22
100
554-564
380
min
100
5
390
5
380
min
550

Alternative products



FMI120G

Farba: Neptune Grey

Symbols glossary



Detská poistka: niektoré modely sú vybavené zariadením na zablokovanie programu/cyklu, aby sa nedal nechtiac zmeniť.



Rozmrazovanie podľa času: Funkcia manuálne rozmrazovanie. Po uplynutí nastaveného času sa funkcia zastaví.



Dvojité glazované dvierka: Počet glazovaných dvierok.



Mikrovlnná rúra + výhrevné teleso grilu: Pri používaní grilu sa dosahuje dokonale zlatistý povrch potravín. Vďaka pôsobeniu mikrovĺn sa zase veľmi rýchlo uvarí vnútorná časť potravín.



Vnútorný priestor rúry má 2 rôzne úrovne varenia.



Kapacita určuje využiteľný objem vo vnútornom priestore rúry v litroch.



Mikrovlnná energia výrazne znižuje čas varenia a zaručuje úsporu energie.



Rozmrazovanie podľa hmotnosti: Funkcia automatické rozmrazovanie. Zvolíte druh potravín, ktoré sa majú rozmraziť, spomedzi dostupných kategórií (MÄSO – RYBY – CHLIEB – DEZERTY) po zadaní hmotnosti potravín rúra automaticky stanoví čas potrebný na správne rozmrazenie.



Gril: Veľmi intenzívne teplo vychádzajúce iba sponad dvojitého výhrevného telesa. Ventilátor nie je aktivovaný. Poskytuje vynikajúce výsledky pri grilovaní a zapekaní. Používa sa na konci varenia, jedlo je rovnomerne upečené dozlatista.



Mikrovlny: Mikrovlny prenikajú priamo do potravín a umožňujú veľmi rýchle varenie s výraznou úsporou energie. Vhodné na varenie bez tuku, aj na rozmrazovanie a ohrievanie potravín bez toho, aby sa zmenil ich pôvodný vzhľad a vôňa. Funkcia mikrovlnnej rúry sa dá tiež skombinovať s konvenčnými funkciami so všetkými príslušnými výhodami. Ideálne pre všetky druhy potravín.



Dotykové ovládanie: Vďaka jednoduchému dotykovému ovládaniu sa dá spotrebič naprogramovať stlačením jedného tlačidla.