FMI120G

Volume net	20 l
Famille	Micro-ondes
Catégorie	Encastrable
Installation	Avec kit d'encastrement
Alimentation	Electrique
Mode de cuisson	Micro-ondes Gril
Commandes	Électronique

Programmes / Fonctions

Nombre de fonctions	5
Gril fort	
Décongélation selon le temps	
Décongélation selon le poids	
Micro-ondes	
Micro-ondes + gril	
Programmes automatiques	3
Fonctions supplémentaires	Mémoire

Commandes

Afficheur / Horloge	TFT	**Ouverture**	Touche électronique
Type de commandes	Commandes tactiles		

Options

Programmateur/Minuteur	Électronique	**Mode Expo**	Oui
Options de programmation de la durée de cuisson	Fin de cuisson	**Verrouillage commandes / Sécurité enfants**	Oui

Signal sonore fin de cuisson	Oui	**Option Quick Start/ Démarrage rapide**	Oui
Puissance Eco	Oui		

Technologie

Matériau de la cavité	Inox	**Puissance résistance gril**	1000 W
Nombre de niveaux	2	**Type d'ouverture de la porte**	Latérale
Type de niveaux	Grille surélevée	**Nombre total de vitres de la porte**	2
Nombre de lampes	1	**Système de refroidissement**	Tangentiel
Type d'éclairage	Incandescence	**Ecran de protection micro-ondes**	Oui
Puissance de l'éclairage	20 W	**Arrêt micro-ondes à l'ouverture de la porte**	Oui
Plateau tournant	Oui	**Dimensions nettes de la cavité (HxLxP)**	210x305x280 mm
Diamètre plateau tournant	24.5 cm	**Puissance micro-ondes utile**	800 W
Type de gril	Quartz		

Accessoires inclus

Grille	1	**Cadre**	Oui

Raccordement électrique

Puissance nominale	1300 W	**Fréquence**	50 Hz
Intensité	5,2 A	**Longueur du câble d'alimentation**	150 cm
Tension	230 V		

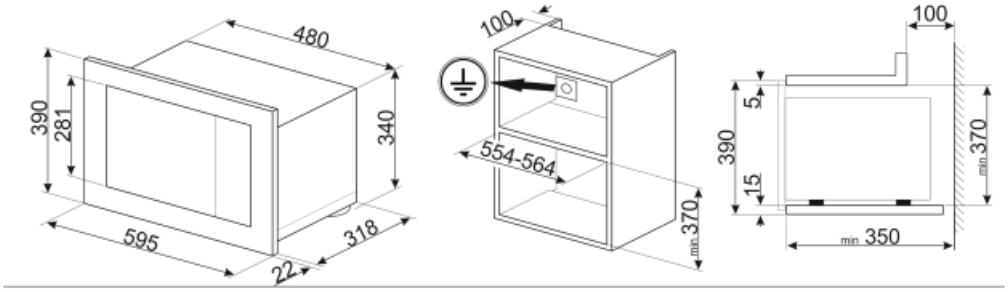
480
390
281
340
595
318
22
100
554-564
min.370
100
5
390
15
min.370
min 350

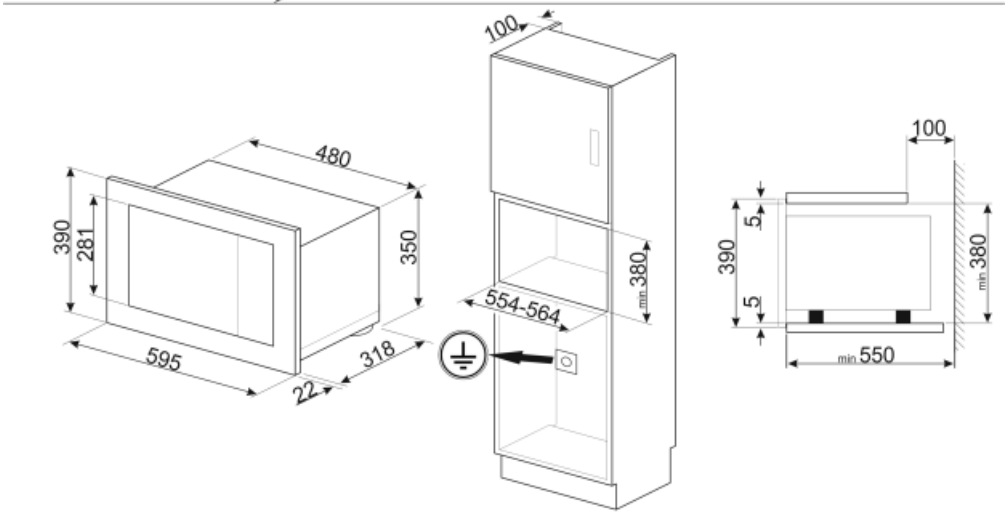
100
480
390
281
350
595
318
22
554-564
min.380
100
5
390
5
min.380
min.550

Symbols glossary (TT)

Verrouillage commandes : L'option verrouillage des commandes, présente sur différents types de produits, permet de verrouiller toutes les fonctions et programmes sélectionnés ainsi que les commandes, pour une sécurité totale, notamment en présence d'enfants.

Décongélation selon le temps : elle détermine automatiquement les temps de décongélation de l'aliment.

Porte double vitre

Micro-ondes : en pénétrant directement dans les aliments, les micro-ondes vous permettent de cuisiner en très peu de temps et avec une économie d'énergie considérable. Adaptées à la cuisson sans graisse, elles conviennent aussi bien à la décongélation qu'au réchauffement des aliments, tout en conservant intacte l'apparence et le parfum d'origine. La fonction micro-ondes peut également être combinée avec des fonctions traditionnelles, avec tous les avantages qui en découlent. Idéal pour tous les types d'aliments.

2 niveaux de cuisson : Dans le four auxiliaire Smeg, 2 niveaux de cuisson vous permettent de cuire différents plats en même temps, réduisant ainsi la consommation.

Indique le volume utile de la cavité du four.

Le micro-ondes vous permet de cuisiner en très peu de temps et avec une économie d'énergie considérable, ne nécessitant pas de préchauffage.

Décongélation selon le poids : avec cette fonction, le temps pour décongeler l'aliment est automatiquement déterminé une fois que le poids de l'aliment à décongeler a été réglé.

Gril fort : Chaleur très intense provenant uniquement du haut grâce aux deux éléments chauffants. La turbine n'est pas active. Donne d'excellents résultats pour griller et gratiner. Utilisé en fin de cuisson, la fonction donne un brunissement uniforme aux plats.

Micro-ondes + Résistance gril : Pour une cuisson combinée avec le gril qui dore l'aliment tout en assurant une cuisson au cœur par les micro-ondes.

Commandes sensitives : Les commandes tactiles faciles à utiliser permettent de programmer l'appareil par simple pression sur un bouton.