FMI120G

Termékcsalád	Mikrohullámú sütő
Kategória	Beépíthető
Telepítés típusa	Beépíthető
Üzembe helyezés	Kerettel
Tápellátás	Elektromos
Főzési mód	Mikrohullám grillel
Vezérlés	Elektronikus



Design

Design család	Linea	**Serigraphy colour**	Szürke
Szín	Neptune Grey	**Ajtó**	Teljes üveg
Keret	Igen	**Logo**	Silk screen
Anyag	Üveg		

Program/Funkciók

Funkciók száma	5	**Mikrohullámú sütő**	Igen
Teljes grill	Igen	**Mikrohullám + grill**	Igen
Kiolvasztás idő szerint	Igen	**Automatikus programok**	3
Kiolvasztás súly alapján	Igen	**Egyéb mikrohullámú funkciók**	Memória funkció

Kezelő elemek

Kijelző / Óra	TFT	**Nyitás**	Elektromos nyomógomb
Vezérlés típusa	Érintőszenzoros vezérlés		

Opciók

Időzítő	Elektronikus	**Bemutató üzemmód**	Igen

Időbeállítási lehetőségek	Sütés befejezése	**Vezérlés zár / Gyermekbiztonsági zár**	Igen
		Gyorsindítás opció	Igen
Sütés vége hangjelzés	Igen		
Korlátozott energiafogyasztású üzemmód	Igen		

MŰSZAKI JELLEMZŐK



Sütőtér anyaga	Rozsdamentes acél	**Grill teljesítmény**	1000 W
Sütési szintek száma	2	**Ajtónyitás típusa**	Oldalra nyíló
Sütőszintek típusa	Rács	**Ajtóüvegek száma összesen**	2
Világítás száma	1	**Hűtőrendszer**	Tangenciális
Világítás típusa	Izzólámpa	**Mikrohullám védelem**	Igen
Világítás teljesítménye	20 W	**Az ajtó kinyitásakor a mikrohullámú sütő leáll**	Igen
Forgótányér	Igen		
Forgótányér mérete	24.5 cm	**Használható sütőtér méretei (ma. x ma. x mé.)**	210x305x280 mm
Grill típusa	Kvarc		
		Mikrohullám teljesítmény	800 W

Mellékelt tartozékok

Rács	1	**Keret**	Igen

Teljesítmény / Energiacímke



Használható mennyiség	20 l	**Bruttó térfogat**	21 l

Elektromos csatlakozás

Csatlakozódugó	Nem	**Feszültség (V)**	230 V
Névleges teljesítmény	1300 W	**Frekvencia (Hz)**	50 Hz
Áramerősség	5.2 A	**Tápkábel hossza**	150 cm

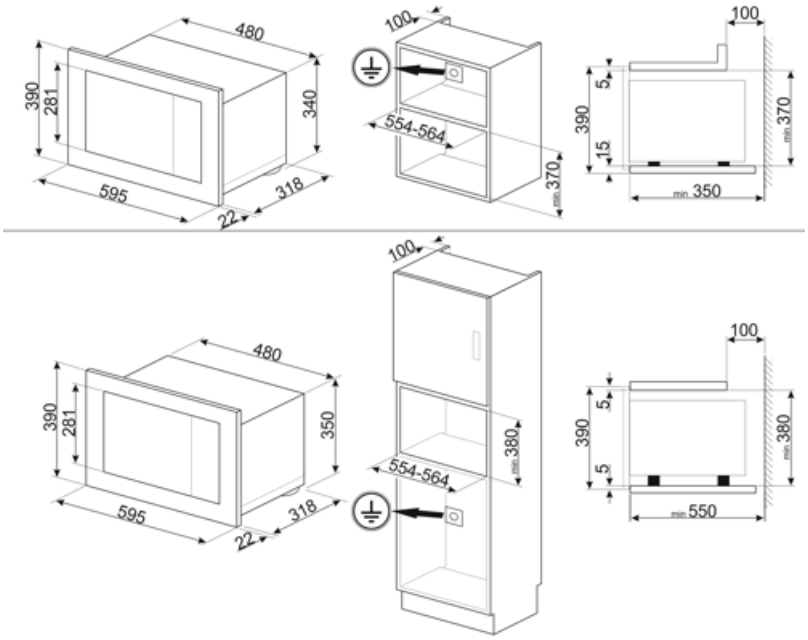
480
390
281
340
595
318
22
100
554-564
370
min
100
5
390
15
370
min
350
480
390
281
350
595
318
22
100
554-564
380
min
100
5
390
5
380
min
550

Alternative products



FMI120B3

Szín: Fekete

Symbols glossary



Gyerekzár: egyes modellek olyan funkcióval rendelkeznek, amely lehetővé teszi a program vagy ciklus zárolását, megakadályozva annak véletlen módosítását.



Kiolvasztás idő szerint: Maunális funkció. A beállított időtartam végén a funkció leáll.



Kétrétegű üveg ajtók: üvegezett ajtók száma.



Mikrohullám + grill: A grill használata tökéletes pirulást eredményez az ételek felületén, miközben a mikrohullámú technológia lehetővé teszi hogy rövid idő alatt megfőzze az étel belső részét.



A sütőtérnek 2 különböző sütési szintje van.



A kapacitás a sütőtérben lévő hasznos tér méretét mutatja literben.



A mikrohullámú energia jelentősen lerövidíti a sütési időt, és energiamegtakarítást tesz lehetővé.



Kiolvasztás súly alapján: Automatikus kiolvasztás funkció. A rendelkezésre álló kategóriákból választhatja ki a kiolvasztandó étel típusát (HÚS – HAL – KENYÉR – DESSZERTEK) Az étel súlyának megadása után a sütő automatikusan meghatározza a megfelelő kiolvasztáshoz szükséges időt.



Grill: Intenzív felső hőleadás a dupla fűtőszálnak köszönhetően, ventilátoros rásegítés nélkül. Ez a beállítás tökéletes ropogós textúrák kialakításához és aranybarna kérgesítéshez, mely egyenletes pirítást eredményez minden fogásnak.



Mikrohullámú technológia: Gyorsaság és hatékonyság kompromisszumok nélkül. Ez a funkció kíméletes, mégis rendkívül gyors hőkezelést biztosít, megőrizve az alapanyagok textúráját, ízvilágát és tápanyagtartalmát, miközben energiát takarít meg. Kiválóan alkalmas zsiradékmentes sütéshez, valamint az ételek felolvasztásához és melegítéséhez anélkül, hogy megváltoztatná azok eredeti megjelenését vagy aromáját. A mikrohullámú funkció hagyományos sütési módokkal is kombinálható, kihasználva mindkét technológia előnyeit. Ideális minden típusú ételhez.



Érintésvezérlés: A könnyen kezelhető érintésvezérlés lehetővé teszi a készülék egyetlen érintéssel történő működtetését.