FMI120G

Produktgrupp	Mikrovågsugn
Kategori	Inbyggd
Installationstyp	Inbyggd
Installation	Kit med ram
Tillförsel	Elektrisk
Typ av ugn	Mikrovågsugn med grill
Kontroll	Elektronisk



Estetisk linje

Estetik	Linea	**Färg screentryck**	Grå
Färg	Neptune Grey	**Lucka**	Helglas
Ram	Ja	**Logga**	Med screentryck
Material	Glas		

Program / funktioner

Antal funktioner	5	**Mikrovågor + grill**	Ja
Stor grill	Ja	**Mikrovågor + grill**	Ja
Upptining efter tid	Ja	**Automatiska program**	3
Upptining efter vikt	Ja	**Andra mikrovågsfunktioner**	Minne

Kommandon

Display/klocka	TFT	**Typ av öppning**	Elektrisk knapp
Typ av kontroller	Touchkontroll		

Alternativ

Timerinställning	Elektronisk	**Demoläge**	Ja

Alternativ för tidsprogrammering	Tillagningsslut	**Barnlås**	Ja
		Quick start	Ja
Ljudsignal vid tillagningsslut	Ja		
Alternativ för effektbegränsare	Ja		

Teknisk specifikation



Innermaterial ugn	Rostfritt stål	**Grill - effekt**	1000 W
Antal tillagningsnivåer	2	**Luckhängning**	Sidohängd
Typ av hyllplan	Upphöjda skenor	**Antal glas i luckan**	2
Antal lampor	1	**Kylsystem**	Tangentialt
Typ av lampa	Glödlampa	**Skyddsskärm mikrovågsugn**	Ja
Effekt lampa	20 W		
Roterande tallrik	Ja	**Mikrovågsugnen stannar när luckan öppnas**	Ja
Mått roterande tallrik	24,5 cm		
Typ av grill	Kvarts	**Nettomått på ugnens insida (HxBxD)**	210x305x280 mm
		Nettoeffekt mikrovågsugn	800 W

Medföljande tillbehör

Galler	1	**Ram**	Ja

Kapacitet/energietikett



Nyttovolym	20 l	**Bruttovolym**	21 l

Elektrisk anslutning

Typ av kontakt	Nej	**Spänning (V)**	230 V
Anslutningseffekt (W)	1300 W	**Frekvens**	50 Hz
Ström	5,2 A	**Längd matningskabel**	150 cm

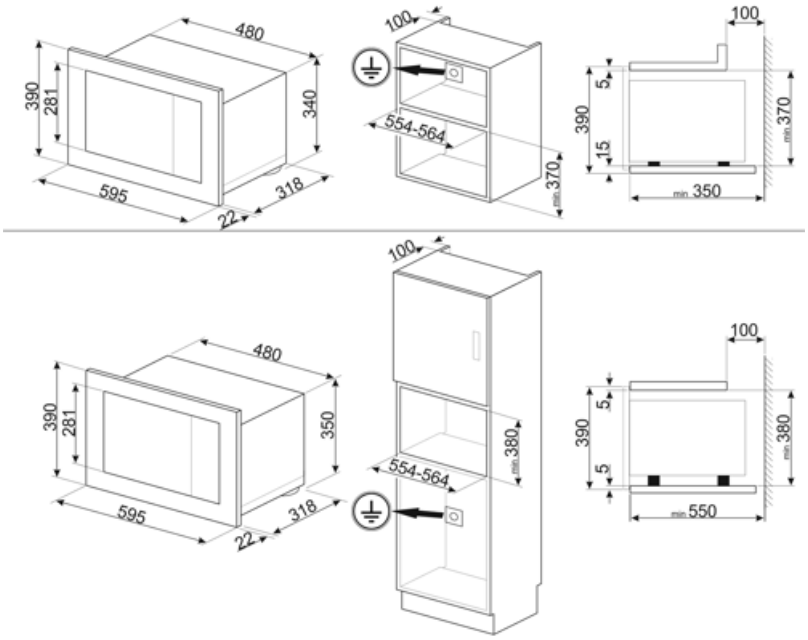
480
390
281
340
595
318
22
100
554-564
370
min
100
5
390
15
370
min
min 350
100
480
390
281
350
595
318
22
554-564
380
min
100
5
390
5
380
min
min 550

Alternative products



FMI120B3

Färg: Svart

Symbols glossary



Barnlås: vissa modeller är utrustade med en anordning för att låsa programmet / cykeln så att det inte kan ändras av misstag.



Tina efter tid: med denna funktion bestäms tiden för upptining av livsmedel automatiskt.



2 skikt glas i luckan



Mikrovågor: Mikrovågorna penetrerar rakt in i maten vilket gör att den tillagas mycket snabbt. Detta bidrar till betydande energibesparingar. Passar för matlagning utan fett. De kan även tina och värma upp mat utan att förändra dess ursprungliga utseende eller smak. Mikrovågsfunktionen kan även kombineras med de traditionella funktionerna vilket ger en mängd fördelar. Perfekt för all typ av mat.



Ugnsutrymmet har 2 olika matlagningsnivåer.



Kapaciteten anger mängden användbart utrymme i ugnsutrymmet, i liter.



Mikrovågsenergi förkortar tillagningstiderna dramatiskt och ger energibesparingar.



Upptining efter vikt: Med denna funktion bestäms avfrostningstiden



Grillelement: Användning av grill ger utmärkta resultat vid tillagning av kött av medelstora och små portioner, speciellt i kombination med ett grillspett (där det är möjligt). Perfekt även för tillagning av korv och bacon.



Mikrovågsugn + grillelement: Användningen av grillen resulterar i en perfekt tillagning av matytan. Mikrovågsfunktionen kortar ner tiden.



Pekkontroll: Användarvänliga pekkontroller gör det möjligt att programmera apparaten med en enkel knapptryckning.