FMI120S2

Kategoria e produktit	Mikrovalë
Kategoria	I integruar
Lloji i instalimit	I integruar
Instalimi	Me kornizë
Furnizimi me energji	Elektrike
Metoda e gatimit	Mikrovalë me skarë
Kontrolli	Elektronike



Estetika

Estetika	Linea	**Lloji i xhamit**	Stopsol
Ngjyra	Argjend	**Serigraphy colour**	Grey
Finiturë	Me shkëlqim	**Dera**	Xham i plotë
Kornizë	Po	**Logo**	Silk screen
Materiali	Qelqi		

Programi / funksionet

Numri i funksioneve	5	**Mikrovalë**	Po
Skarë e plotë	Po	**Mikrovalë + skarë**	Po
Shkrirje sipas kohës	Po	**Programet automatike**	3
Shkrirje sipas peshës	Po	**Funksione të tjera të mikrovalës**	Kujtesë

Kontrollet

Ekrani/ora	TFT	**Hapja**	Buton elektrik
Lloji i cilësimit të kontrollit	Kontroll me prekje		

Opsionet

Kohëmatësi	Elektronike	**Opsioni demonstrues i showroom-it**	Po
Opsionet e përcaktimit të kohës	Përfundo gatimin	**Bllokuesi i kontrolleve/siguria e fëmijës**	Po
Alarmi akustik i përfundimit të gatimit	Po	**Opsioni "Quick start"**	Po
Modaliteti i konsumit të kufizuar të energjisë	Po		

Veçoritë teknike



Materiali i kavitetit	Inoks	**Lloji i skarës**	Kuarc
Numri i rafteve/ niveleve	2	**Fuqia e skarës**	1000 W
Lloji i rafteve	Raft	**Hapja e derës**	Hapje anësore
Numri i dritave	1	**Nr. total. i xhamave të dyerve**	2
Lloji i dritës	Inkandeshent	**Sistemi i ftohjes**	Tangjencial
Fuqia e dritës	20 W	**Mbrojtësi i ekranit të mikrovalës**	Po
Pjatë rrotulluese	Po	**Mikrovala ndalon kur hapet dera**	Po
Përmasat e pjatës rrotulluese	24,5 cm	**Përmasat e hapësirës së përdorshme (LxGjxTh)**	210x305x280 mm
Dritë me ndezje kur dera është e hapur	Po	**Fuqia efikase e mikrovalës**	800 W

Aksesorët e përfshirë

Grilë	1	**Kornizë**	Po

Etiketa e performancës/energjisë



Volumi i përdorshëm	20 l	**Vëllimi bruto**	21 l

Lidhja elektrike

Tapë	Jo	**Tensioni (V)**	230 V
Fuqia nominale	1300 W	**Frekuenca (Hz)**	50 Hz
Rryma	5,2 A	**Gjatësia e kabllos së furnizimit me energji elektrike**	150 cm

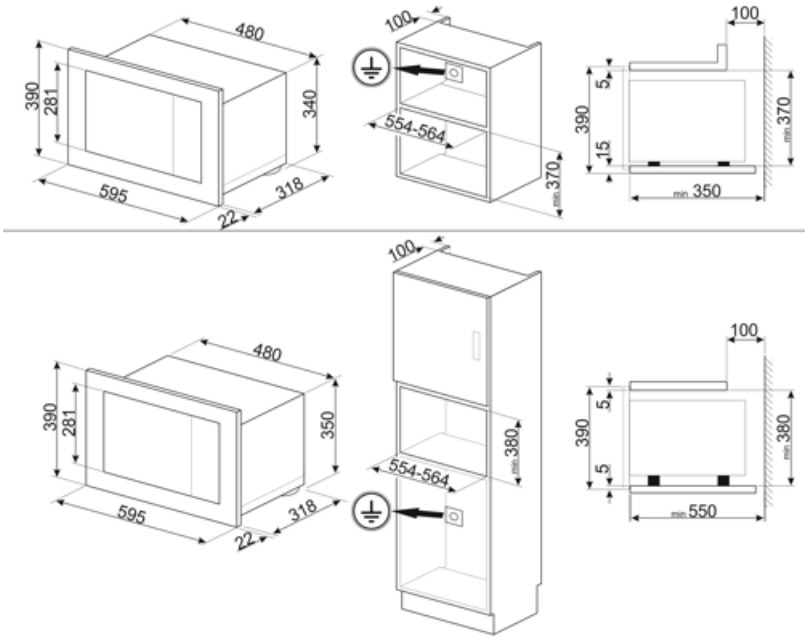
480
390
281
340
595
318
22
100
554-564
370
min
100
5
390
15
370
min
350
480
390
281
350
595
318
22
100
554-564
380
min
100
5
390
5
380
min
550

Symbols glossary



Bllokimi për fëmijët: disa modele janë të pajisur me një pajisje e cila kyç programin/ciklin në mënyrë që ai të mos ndryshohet aksidentalisht.



Shkrirje me kohë të përcaktuar: Funksioni i shkrirjes manuale. Në fund të kohëzgjatjes së caktuar, funksioni ndalon.



Dyer me xham të dyfishtë: Numri i dyerve me xham.



Mikrovalë: Duke depërtuar drejt e në ushqim, mikrovalët gatuajnë shumë shpejt dhe me kursime të konsiderueshme të energjisë. Të përshtatshme për gatim pa yndyrë, ato janë gjithashtu në gjendje ta shkrijnë dhe ngrohin ushqimin pa ndryshuar pamjen dhe aromën e tij origjinale. Funksioni i mikrovalës mund të kombinohet gjithashtu edhe me funksionet e zakonshme me të gjitha avantazhet që rezultojnë prej tij. Ideal për të gjitha llojet e ushqimeve.



Hapësira e furrës ka 2 nivele të ndryshme gatimi.



Kapaciteti tregon sasinë në litra të hapësirës së përdorshme në hapësirën e furrës.



Energjia e mikrovalës shkurton në mënyrë dramatike kohën e gatimit dhe prodhon kursime të energjisë.



Shkrirje sipas peshës: Funksioni i shkrirjes automatike. Ju zgjidhni llojin e ushqimit që do të shkrihet nga kategoritë e disponueshme (MISH - PESHK - BUKE - ËMBËLSIRA) Pas vendosjes së peshës së ushqimit, furra përcakton automatikisht kohën e nevojshme për një shkrirje të përkryer.



Skarë: Nxehtësia shumë e fortë që vjen vetëm nga lart nga një element ngrohës i dyfishtë. Ventilatori nuk është aktiv. Ofron rezultate të shkëlqyera në pjekje dhe gatime au gratin. Përdoret në fund të gatimit, i jep gatimeve një pjekje uniforme.



Mikrovalë + skarë: Përdorimi i skarës rezulton në një pjekje të përsosur të sipërfaqes së ushqimit. Veprimi i mikrovalëve lejon në vend të gatimit në një kohë të shkurtër të pjesës së brendshme të ushqimit.



Kontrolle me prekje: Kontrollet me prekje të lehtë për t'u përdorur lejojnë që pajisja të programohet me prekjen e një butoni.