FMI225BI

Produktfamilie	Mikrobølge
Kategori	Indbygget
Installationstype	Indbygget
Installation	Fuldt indbygget
Energitilførsel	Elektrisk
Tilberedningsmetode	Mikrobølgeovn med grill
Ovnbetjening	Elektronisk



Æstetik

Æstetik	Musa	**Glastype**	Eclipse
Farve	Sort	**Farve silketryk**	Grå
Finish	Blank	**Låge**	Helglas
Ramme	Ja	**Logo**	Silketryk
Materiale	Glas		

Program / Funktioner

Antal funktioner	6	**Mikrobølge**	Ja
Fuld grill	Ja	**Mikrobølgeovn + grill**	Ja
Optøning efter tid	Ja	**Automatiske programmer**	8
Optøning efter vægt	Ja		

Betjeninger

Display / ur	1 LED	**Åbning**	Mekanisk knap
Type af betjeningsindstilling	Trykknapper		

Valgmuligheder

Timer	Elektronisk	**Bejteningslås/børnesikring**	Ja
Timerindstillinger	Tilberedningsslut	**Hurtig start**	Ja
Lydalarm for endt tilberedning	Ja		

Tekniske egenskaber



Ovnrum materiale	Rustfrit stål	**Lågeåbning**	Side-åbning
Antal lamper	1	**Samlet antal lågeglas**	1
Lampetype	Led	**Sikkerhedstermostat**	Ja
Drejeskive	Ja	**Kølesystem**	Tangentiel
Dimensioner på drejeskive	31,5 cm	**Beskyttelsesskærm til mikrobølgeovn**	Ja
Belysning når lågen åbnes	Ja	**Mikrobølgeovn standser, når lågen åbnes**	Ja
Grilltype	Quartz	**Nettodimensioner for indvendigt rum (HxBxD)**	206x368x328 mm
Grill - Effekt	1000 W	**Mikrobølgeovn udgangseffekt**	900 W

Medfølgende tilbehør

Gitter	1

Ydeevne/energimærke



Brugbart volumen	25 l	**Bruttorumfang**	26 l

Elektrisk tilslutning

Stik	Nej	**Spænding (V)**	230 V
Elektrisk tilslutning, normering (W)	1450 W	**Frekvens (Hz)**	50 Hz
Nuværende	6,3 A	**Kabellængde**	100 cm

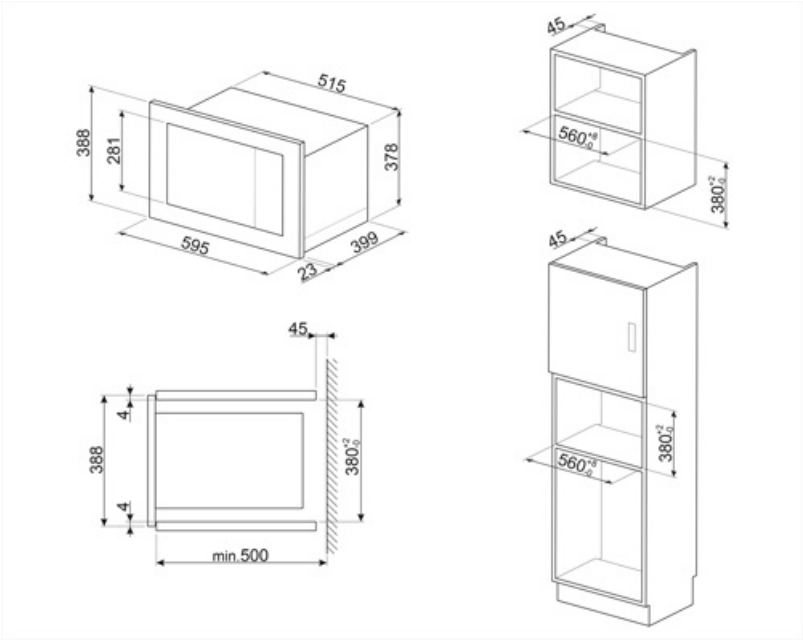
515
388
281
378
595
399
23
45
560
380
45
560
380
45
4
388
4
380
min.500

Symbols glossary



Børnesikring: nogle modeller er udstyret med en enhed til at låse programmet / cyklussen, så det ikke på uheldigvis kan ændres.



Optøning på tid: Manuel optøningsfunktion. Ved afslutningen af den indstillede varighed stopper funktionen.



Grill: Meget intens varme kommer kun ovenfra fra et dobbelt varmeelement. Ventilatoren er ikke aktiv. Giver fremragende grill- og gratinerende resultater. Bruges i slutningen af madlavningen, giver det en ensartet bruning til retter.



Mikrobølgeovn + grill-legeme: Brug af grillen resulterer i en perfekt bruning af madens overflade. Mikrobølger tillader i stedet for madlavning på kort tid den indre del af maden.



Touch-kontroller: Brugervenlige berøringsbetjeninger gør det muligt at programmere apparatet med et tryk på en knap.



Mikrobølgeenergi forkorter tilberedningstiderne drastisk og giver energibesparelser.



Optøning ved vægt: Automatisk optøningsfunktion. Du vælger den madtype, der skal optøes fra de tilgængelige kategorier (KØD - FISK - BRØD - DESSERTER) Efter indtastning af madens vægt, definerer ovnen automatisk den tid, der kræves for korrekt optøning.



Mikroovn: Mikrobølger trænger direkte ind i maden og tilbereder meget hurtigt og med betydelige energibesparelser. Velegnet til madlavning uden fedt, de er også i stand til at tø og opvarme mad uden at ændre dets oprindelige udseende og aroma. Mikrobølgefunktionen kan også kombineres med konventionelle funktioner med alle de resulterende fordele. Ideel til alle typer mad.



Sidelys: To modstående sidelygter øger synligheden inde i ovnen.



Kapaciteten angiver mængden af anvendelig plads i ovnrummet i liter.