FMI225BI

Produktgrupp	Mikrovågsugn
Kategori	Inbyggd
Installationstyp	Inbyggd
Installation	Helintegrerad
Tillförsel	Elektrisk
Typ av ugn	Mikrovågsugn med grill
Kontroll	Elektronisk



Estetisk linje

Estetik	Musa	**Typ av glas**	Eclipse
Färg	Svart	**Färg screentryck**	Grå
Finish	Högblank	**Lucka**	Helglas
Ram	Ja	**Logga**	Med screentryck
Material	Glas		

Program / funktioner

Antal funktioner	6	**Mikrovågor + grill**	Ja
Stor grill	Ja	**Mikrovågor + grill**	Ja
Upptining efter tid	Ja	**Automatiska program**	8
Upptining efter vikt	Ja		

Kommandon

Display/klocka	1 LED lampa	**Typ av öppning**	Mekanisk knapp
Typ av kontroller	Touchkontroll		

Alternativ

Timerinställning	Elektronisk	**Barnlås**	Ja

Alternativ för tidsprogrammering	Tillagningsslut	**Quick start**	Ja
Ljudsignal vid tillagningsslut	Ja		

Teknisk specifikation



Innermaterial ugn	Rostfritt stål	**Luckhängning**	Sidohängd
Antal lampor	1	**Antal glas i luckan**	1
Typ av lampa	LED	**Skyddstermostat**	Ja
Roterande tallrik	Ja	**Kylsystem**	Tangentialt
Mått roterande tallrik	31,5 cm	**Skyddsskärm mikrovågsugn**	Ja
Ljuset tänds när luckan öppnas	Ja	**Mikrovågsugnen stannar när luckan öppnas**	Ja
Typ av grill	Kvarts	**Nettomått på ugnens insida (HxBxD)**	206x368x328 mm
Grill - effekt	1000 W	**Nettoeffekt mikrovågsugn**	900 W

Medföljande tillbehör

Galler	1

Kapacitet/energietikett



Nyttovolym	25 l	**Bruttovolym**	26 l

Elektrisk anslutning

Typ av kontakt	Nej	**Spänning (V)**	230 V
Anslutningseffekt (W)	1450 W	**Frekvens**	50 Hz
Ström	6,3 A	**Längd matningskabel**	100 cm

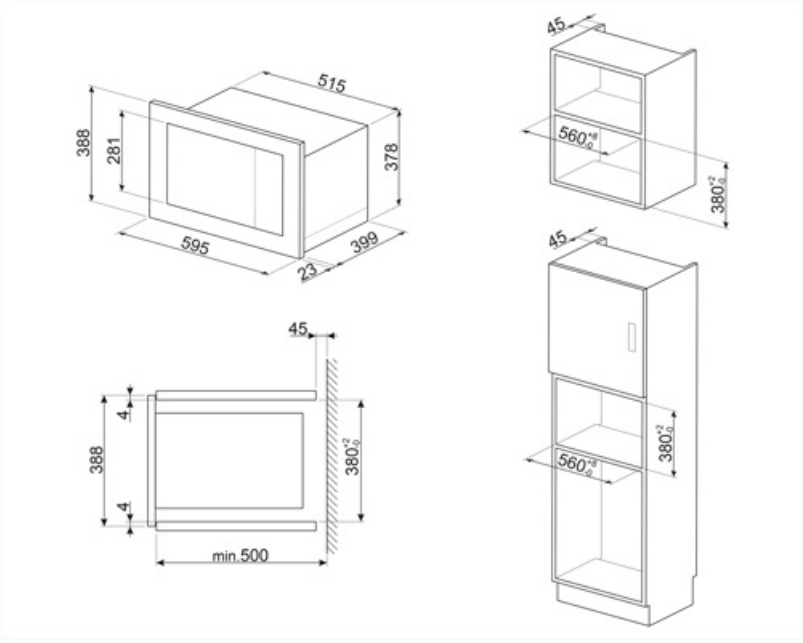
515
388
281
378
595
399
23
45
560
380
45
4
388
4
380
min.500
45
560
380

Symbols glossary



Barnlås: vissa modeller är utrustade med en anordning för att låsa programmet / cykeln så att det inte kan ändras av misstag.



Tina efter tid: med denna funktion bestäms tiden för upptining av livsmedel automatiskt.



Grillelement: Användning av grill ger utmärkta resultat vid tillagning av kött av medelstora och små portioner, speciellt i kombination med ett grillspett (där det är möjligt). Perfekt även för tillagning av korv och bacon.



Mikrovågsugn + grillelement: Användningen av grillen resulterar i en perfekt tillagning av matytan. Mikrovågsfunktionen kortar ner tiden.



Pekkontroll: Användarvänliga pekkontroller gör det möjligt att programmera apparaten med en enkel knapptryckning.



Mikrovågsenergi förkortar tillagningstiderna dramatiskt och ger energibesparingar.



Upptining efter vikt: Med denna funktion bestäms avfrostningstiden



Mikrovågor: Mikrovågorna penetrerar rakt in i maten vilket gör att den tillagas mycket snabbt. Detta bidrar till betydande energibesparingar. Passar för matlagning utan fett. De kan även tina och värma upp mat utan att förändra dess ursprungliga utseende eller smak. Mikrovågsfunktionen kan även kombineras med de traditionella funktionerna vilket ger en mängd fördelar. Perfekt för all typ av mat.



Sidobelysning: Två lampor på motsatta sidor ökar synligheten inne i ugnen.



Kapaciteten anger mängden användbart utrymme i ugnsutrymmet, i liter.