FMI320X2

Produktfamilie	Mikrobølge
Kategori	Indbygget
Installationstype	Indbygget
Installation	Med ramme
Energitilførsel	Elektrisk
Tilberedningsmetode	Mikrobølgeovn med grill
Ovnbetjening	Elektronisk



Æstetik

Æstetik	Classic	**Type af stål**	Børstet
Farve	Rustfrit stål	**Glastype**	Eclipse
Finish	Fingerproof	**Farve silketryk**	Grå
Ramme	Ja	**Låge**	Helglas
Materiale	Rustfrit stål	**Logo**	Præget

Program / Funktioner

Antal funktioner	5	**Mikrobølge**	Ja
Fuld grill	Ja	**Mikrobølgeovn + grill**	Ja
Optøning efter tid	Ja	**Automatiske programmer**	D
Optøning efter vægt	Ja	**Andre mikrobølgefunktioner**	Hukommelse

Betjeninger

Display / ur	TFT	**Åbning**	Elektrisk knap
Type af betjeningsindstilling	Trykknapper		

Valgmuligheder

Timer	Elektronisk	**Udstillingstilstand**	Ja
Timerindstillinger	Tilberedningsslut	**Bejteningslås/børnesikring**	Ja
Lydalarm for endt tilberedning	Ja	**Hurtig start**	Ja
Begrænset strømforbrugstilstand	Ja		

Tekniske egenskaber

Ovnrum materiale	Rustfrit stål	**Grilltype**	Quartz
Antal hylder/niveauer	2	**Grill - Effekt**	1000 W
Hyldetype	Hylde	**Lågeåbning**	Side-åbning
Antal lamper	1	**Samlet antal lågeglas**	2
Lampetype	Glødepære	**Kølesystem**	Tangentiel
Lys, effekt	20 W	**Beskyttelsesskærm til mikrobølgeovn**	Ja
Drejeskive	Ja	**Mikrobølgeovn standser, når lågen åbnes**	Ja
Dimensioner på drejeskive	24.5 cm	**Nettodimensioner for indvendigt rum (HxBxD)**	210x305x280 mm
Belysning når lågen åbnes	Ja	**Mikrobølgeovn udgangseffekt**	850 W

Medfølgende tilbehør

Gitter	1	**Ramme**	Ja

Ydeevne/energimærke

Brugbart volumen	20 l	**Bruttorumfang**	21 l

Elektrisk tilslutning

Stik	Nej	**Spænding (V)**	230 V
Elektrisk tilslutning, normering (W)	1300 W	**Frekvens (Hz)**	50 Hz
Nuværende	5.2 A	**Kabellængde**	150 cm

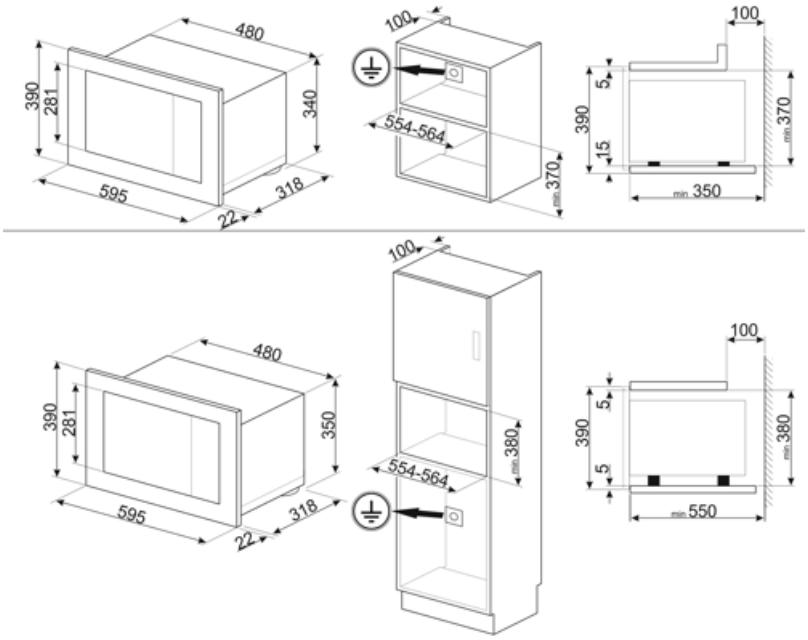
480
390
281
340
595
22
318
100
554-564
min 370
100
5
390
15
min 370
min 350
480
390
281
350
595
22
318
100
554-564
min 380
100
5
390
5
min 380
min 550

Symbols glossary



Børnesikring: nogle modeller er udstyret med en enhed til at låse programmet / cyklussen, så det ikke på uheldigvis kan ændres.



Optøning på tid: Manuel optøningsfunktion. Ved afslutningen af den indstillede varighed stopper funktionen.



Dobbelte glaslåger: Antal glaslåger.



Grill: Meget intens varme kommer kun ovenfra fra et dobbelt varmeelement. Ventilatoren er ikke aktiv. Giver fremragende grill- og gratinerende resultater. Bruges i slutningen af madlavningen, giver det en ensartet bruning til retter.



Mikrobølgeovn + grill-legeme: Brug af grillen resulterer i en perfekt bruning af madens overflade. Mikrobølger tillader i stedet for madlavning på kort tid den indre del af maden.



Touch-kontroller: Brugervenlige berøringsbetjeninger gør det muligt at programmere apparatet med et tryk på en knap.



Mikrobølgeenergi forkorter tilberedningstiderne drastisk og giver energibesparelser.



Optøning ved vægt: Automatisk optøningsfunktion. Du vælger den madtype, der skal optøes fra de tilgængelige kategorier (KØD - FISK - BRØD - DESSERTER) Efter indtastning af madens vægt, definerer ovnen automatisk den tid, der kræves for korrekt optøning.



Fingeraftrykssikkert rustfrit stål: Fingeraftrykssikkert rustfrit stål får rustfrit stål til at se ud som nyt.



Mikroovn: Mikrobølger trænger direkte ind i maden og tilbereder meget hurtigt og med betydelige energibesparelser. Velegnet til madlavning uden fedt, de er også i stand til at tø og opvarme mad uden at ændre dets oprindelige udseende og aroma. Mikrobølgefunktionen kan også kombineres med konventionelle funktioner med alle de resulterende fordele. Ideel til alle typer mad.



Ovnrummet har 2 forskellige tilberedningsniveauer.



Kapaciteten angiver mængden af anvendelig plads i ovnrummet i liter.