FMI320X2

Produktgrupp	Mikrovågsugn
Kategori	Inbyggd
Installationstyp	Inbyggd
Installation	Kit med ram
Tillförsel	Elektrisk
Typ av ugn	Mikrovågsugn med grill
Kontroll	Elektronisk



Estetisk linje

Estetik	Classic	**Typ av rostfritt stål**	Borstad
Färg	Rostfritt stål	**Typ av glas**	Eclipse
Finish	Anti fingerprint	**Färg screentryck**	Grå
Ram	Ja	**Lucka**	Helglas
Material	Rostfritt stål	**Logga**	Stansad

Program / funktioner

Antal funktioner	5	**Mikrovågor + grill**	Ja
Stor grill	Ja	**Mikrovågor + grill**	Ja
Upptining efter tid	Ja	**Automatiska program**	3
Upptining efter vikt	Ja	**Andra mikrovågsfunktioner**	Minne

Kommandon

Display/klocka	TFT	**Typ av öppning**	Elektrisk knapp
Typ av kontroller	Touchkontroll		

Alternativ

Timerinställning	Elektronisk	**Demoläge**	Ja
Alternativ för tidsprogrammering	Tillagningsslut	**Barnlås**	Ja
Ljudsignal vid tillagningsslut	Ja	**Quick start**	Ja
Alternativ för effektbegränsare	Ja		

Teknisk specifikation



Innermaterial ugn	Rostfritt stål	**Typ av grill**	Kvarts
Antal tillagningsnivåer	2	**Grill - effekt**	1000 W
Typ av hyllplan	Upphöjda skenor	**Luckhängning**	Sidohängd
Antal lampor	1	**Antal glas i luckan**	2
Typ av lampa	Glödlampa	**Kylsystem**	Tangentialt
Effekt lampa	20 W	**Skyddsskärm mikrovågsugn**	Ja
Roterande tallrik	Ja		
Mått roterande tallrik	24.5 cm	**Mikrovågsugnen stannar när luckan öppnas**	Ja
Ljuset tänds när luckan öppnas	Ja		
		Nettomått på ugnens insida (HxBxD)	210x305x280 mm
		Nettoeffekt mikrovågsugn	850 W

Medföljande tillbehör

Galler	1	**Ram**	Ja

Kapacitet/energietikett



Nyttovolym	20 l	**Bruttovolym**	21 l

Elektrisk anslutning

Typ av kontakt	Nej	**Spänning (V)**	230 V
Anslutningseffekt (W)	1300 W	**Frekvens**	50 Hz
Ström	5.2 A	**Längd matningskabel**	150 cm

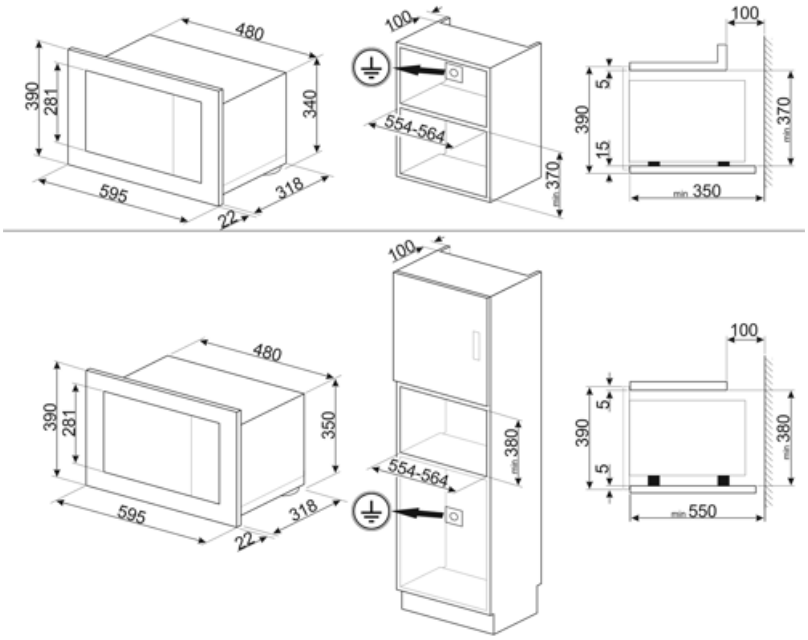
480
390
281
340
595
318
22
100
554-564
370
min
100
5
390
15
370
min
min 350
100
480
390
281
350
595
318
22
100
554-564
380
min
100
5
390
5
380
min
min 550

Symbols glossary



Barnlås: vissa modeller är utrustade med en anordning för att låsa programmet / cykeln så att det inte kan ändras av misstag.



Tina efter tid: med denna funktion bestäms tiden för upptining av livsmedel automatiskt.



2 skikt glas i luckan



Grillelement: Användning av grill ger utmärkta resultat vid tillagning av kött av medelstora och små portioner, speciellt i kombination med ett grillspett (där det är möjligt). Perfekt även för tillagning av korv och bacon.



Mikrovågsugn + grillelement: Användningen av grillen resulterar i en perfekt tillagning av matytan. Mikrovågsfunktionen kortar ner tiden.



Pekkontroll: Användarvänliga pekkontroller gör det möjligt att programmera apparaten med en enkel knapptryckning.



Mikrovågsenergi förkortar tillagningstiderna dramatiskt och ger energibesparingar.



Upptining efter vikt: Med denna funktion bestäms avfrostningstiden



Fingeravtryckssäkert rostfritt stål: Fingeravtryckssäkert rostfritt stål håller rostfritt stål som nytt.



Mikrovågor: Mikrovågorna penetrerar rakt in i maten vilket gör att den tillagas mycket snabbt. Detta bidrar till betydande energibesparingar. Passar för matlagning utan fett. De kan även tina och värma upp mat utan att förändra dess ursprungliga utseende eller smak. Mikrovågsfunktionen kan även kombineras med de traditionella funktionerna vilket ger en mängd fördelar. Perfekt för all typ av mat.



Ugnsutrymmet har 2 olika matlagningsnivåer.



Kapaciteten anger mängden användbart utrymme i ugnsutrymmet, i liter.