FMI325X

Volume net	25 l
Famille	Micro-ondes
Catégorie	Encastrable
Installation	Tout intégrable
Alimentation	Electrique
Mode de cuisson	Micro-ondes Gril
Commandes	Electromécanique

Commandes

Afficheur / Horloge	1 à LED	**Ouverture**	Touche électronique
Type de commandes	Commandes tactiles		

Options

Programmateur/Minuteur	Électronique	**Verrouillage commandes / Sécurité enfants**	Oui
Options de programmation de la durée de cuisson	Fin de cuisson	**Option Quick Start/ Démarrage rapide**	Oui
Signal sonore fin de cuisson	Oui		

Technologie

Matériau de la cavité	Inox	**Puissance résistance gril**	1000 W
Nombre de niveaux	2	**Type d'ouverture de la porte**	Latérale
Type de niveaux	Grille surélevée	**Nombre total de vitres de la porte**	1
Nombre de lampes	1	**Thermostat de sécurité**	Oui
Type d'éclairage	LED	**Système de refroidissement**	Tangentiel
Plateau tournant	Oui		
Diamètre plateau tournant	31,5 cm		

Eclairage à l'ouverture de la porte	Oui	**Ecran de protection micro-ondes**	Oui
Type de gril	Quartz	**Arrêt micro-ondes à l'ouverture de la porte**	Oui
		Dimensions nettes de la cavité (HxLxP)	206x368x328 mm
		Puissance micro-ondes utile	900 W

Accessoires inclus

Grille	1	**Cadre**	Oui

Raccordement électrique

Puissance nominale	1450 W	**Fréquence**	50 Hz
Intensité	6,3 A	**Longueur du câble d'alimentation**	150 cm
Tension	230 V		

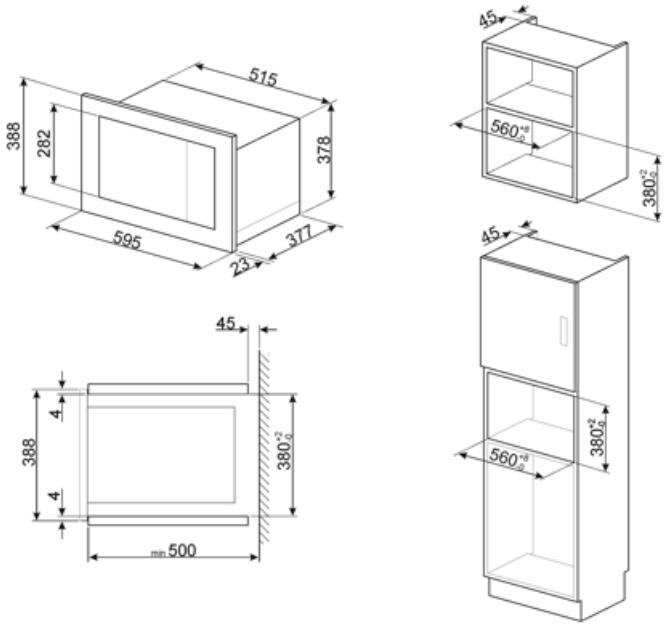

Symbols glossary

Verrouillage commandes : L'option verrouillage des commandes, présente sur différents types de produits, permet de verrouiller toutes les fonctions et programmes sélectionnés ainsi que les commandes, pour une sécurité totale, notamment en présence d'enfants.

Décongélation selon le temps : elle détermine automatiquement les temps de décongélation de l'aliment.

Anti-traces : Le traitement spécial auquel est soumis l'acier inox empêche la formation d'halos et d'empreintes digitales sur la surface et contribue à améliorer sa luminosité.

Micro-ondes : en pénétrant directement dans les aliments, les micro-ondes vous permettent de cuisiner en très peu de temps et avec une économie d'énergie considérable. Adaptées à la cuisson sans graisse, elles conviennent aussi bien à la décongélation qu'au réchauffement des aliments, tout en conservant intacte l'apparence et le parfum d'origine. La fonction micro-ondes peut également être combinée avec des fonctions traditionnelles, avec tous les avantages qui en découlent. Idéal pour tous les types d'aliments.

Fonction pizza micro-ondes : Cette fonction est spécifiquement dédiée à la cuisson de pizzas en peu de temps, grâce à l'utilisation de micro-ondes. Pour optimiser le résultat, utilisez la fonction en combinaison avec le plat Chef

2 niveaux de cuisson : Dans le four auxiliaire Smeg, 2 niveaux de cuisson vous permettent de cuire différents plats en même temps, réduisant ainsi la consommation.

Indique le volume utile de la cavité du four.

Le micro-ondes vous permet de cuisiner en très peu de temps et avec une économie d'énergie considérable, ne nécessitant pas de préchauffage.

Décongélation selon le poids : avec cette fonction, le temps pour décongeler l'aliment est automatiquement déterminé une fois que le poids de l'aliment à décongeler a été réglé.

Gril fort : Chaleur très intense provenant uniquement du haut grâce aux deux éléments chauffants. La turbine n'est pas active. Donne d'excellents résultats pour griller et gratiner. Utilisé en fin de cuisson, la fonction donne un brunissement uniforme aux plats.

Micro-ondes + Résistance gril : Pour une cuisson combinée avec le gril qui dore l'aliment tout en assurant une cuisson au cœur par les micro-ondes.

2 lampes halogènes : La présence de 2 lampes halogènes disposées asymétriquement rend l'espace intérieur encore plus lumineux, éliminant les coins sombres.

Commandes sensitives : Les commandes tactiles faciles à utiliser permettent de programmer l'appareil par simple pression sur un bouton.