FMI425X

Famiglia	Microonde
Categoria	Da incasso
Tipologia di installazione	Da incasso
Installazione	Fully built-in
Alimentazione	Elettrico
Metodo di Cottura	Microonde con grill
Controllo	Elettromeccanico



Estetica

Estetica	Selezione	**Tipo Inox**	Satinato
Colore	Acciaio Inox	**Tipo vetro**	Eclipse
Finitura	Antimpronta	**Colore serigrafia**	Nero
Cornice	Sì	**Porta**	Con pannello
Materiale	Inox	**Logo**	Imbutito

Programmi / Funzioni

N° funzioni	5	**Microonde**	Sì
Grill largo	Sì	**Microonde + grill**	Sì
Scongelamento a tempo	Sì	**Programmi automatici**	8
Scongelamento a peso	Sì	**Funzioni speciali microonde**	Cotture multisessione

Comandi

Display / Orologio	1 a LED	**Manopole**	Push-push
Comandi	Manopole / Tasti	**Colore manopole**	Effetto inox
Apertura	Tasto meccanico	**Colore tasti**	Effetto inox
N° manopole	1		

Opzioni

Programmatore Tempo	Elettronico	**Blocco Tasti/ Sicurezza Bambini**	Sì
Opzioni di programmazione tempo	Fine	**Opzione Quick Start**	Sì
Allarme acustico di fine cottura	Sì		

Caratteristiche Tecniche



Materiale della cavità	Acciaio Inox	**Grill - Potenza**	1000 W
N° di ripiani	2	**Apertura porta**	A bandiera
Tipo di ripiani	Griglia rialzata	**N° vetri porta totale**	1
N° di luci	1	**Termostato di sicurezza**	Sì
Tipo di luce	Led	**Sistema di raffreddamento**	Tangenziale
Piatto girevole	Sì	**Schermo protettivo microonde**	Sì
Dimensioni piatto girevole	31,5 cm	**Interruzione microonde all'apertura della porta**	Sì
Accensione luce all'apertura porta	Sì	**Dimensioni utili interno cavità (hxlxp)**	206x368x328 mm
Tipo Grill	Quarzo	**Potenza resa microonde**	900 W

Dotazione accessori Inclusi

Griglia	1

Prestazioni / Etichetta Energetica



Volume utile	25 l	**Volume lordo**	26 l

Collegamento Elettrico

Spina	No	**Tensione (V)**	230 V
Dati nominali di collegamento elettrico	1450 W	**Frequenza (Hz)**	50 Hz
Corrente (A)	6,3 A	**Lunghezza cavo di alimentazione**	150 cm

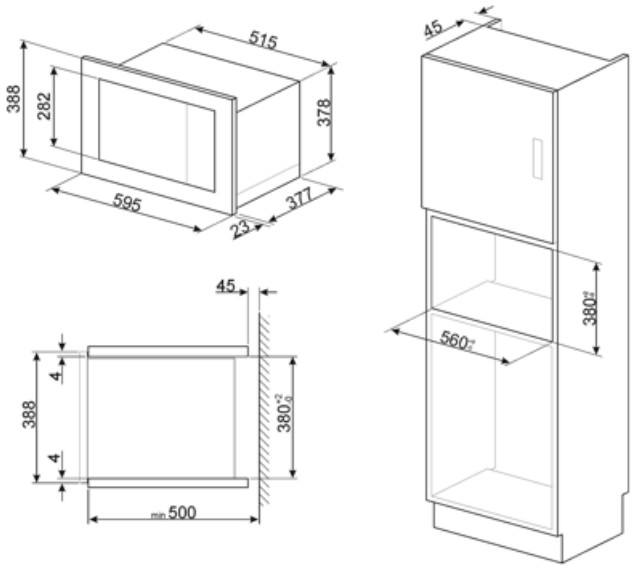
515
388
282
378
595
377
23
45
4
4
388
380
min 500
45
380
560

Glossario simboli



Blocco comandi: L’opzione blocco comandi, presente su diverse tipologie di prodotti, permette di bloccare tutte le funzioni e i programmi impostati, nonché i comandi, per una totale sicurezza soprattutto in presenza di bambini.



Scongelamento a tempo: Funzione di scongelamento manuale. Al termine della durata impostata la funzione si interrompe.



Antimpronta: Lo speciale trattamento a cui è sottoposto l’acciaio inox impedisce la formazione di aloni e ditate sulla superficie e contribuisce a esaltarne la lucentezza.



Microonde: penetrando direttamente nel cibo, le microonde consentono di cucinare in tempi molto brevi e con un notevole risparmio di energia. Adatte per cuocere senza grassi, sono inoltre indicate per scongelare ed anche per riscaldare i cibi, mantenendone intatti sia l’aspetto originario che la fragranza. Anche la funzione microonde può essere combinata con le funzioni tradizionali, con tutti i vantaggi che ne derivano. Ideale per tutti i tipi di cibi.



2 lampade alogene: La presenza di 2 lampade alogene disposte asimmetricamente rende ancora più luminoso lo spazio interno, eliminando angoli bui.



Indica il volume utile della cavità del forno.



Il forno a microonde permette di cucinare in tempi molto brevi e con un notevole risparmio di energia, non necessitando di preriscaldamento.



Scongelamento a peso: Funzione di scongelamento automatica. Si sceglie la tipologia di alimento da scongelare tra le categorie disponibili (CARNI - PESCE - PANE - DOLCI). Dopo aver inserito il peso dell’alimento , il forno definisce autonomamente il tempo necessario per il corretto scongelamento.



Grill: Calore molto intenso proveniente solo dall’alto da un doppio elemento riscaldante. La ventola non è attiva. Consente di ottenere ottimi risultati di grigliatura e di gratinatura. Utilizzato a fine cottura conferisce una doratura uniforme alle pietanze.



Microonde + resistenza grill: l'utilizzo del grill determina una perfetta doratura della superficie dell'alimento. L'azione delle microonde consente invece di cucinare in tempi rapidi la parte interna dei cibi.



2 livelli di cottura: Nel forno ausiliario delle cucine Smeg, 2 posizioni di cottura consentono di cucinare pietanze differenti contemporaneamente, assicurando una riduzione dei consumi.