FMI625CN

Usable volume	25 l
Product Family	Microwave
Category	Built-in
Installation	Fully Built-in
Tipo de energia	Elétrico
Tipo de cozimento	Combi Microwave
Control	Electronic

Controls

Display / Clock	1 a LED	**Opening**	Electrical button
Type of control setting	Touch control		

Options

Timer	Electronic	**Showroom demo option**	No
Time-setting options	End cooking	**Controls Lock / Child Safety**	Yes
End of cooking acoustic alarm	Yes	**Stop turntable option**	No
Limited Power Consumption Mode	No	**Quick start option**	Yes

Technical Features

Cavity material	Stainless steel	**Grill - power**	1100 W
No. of shelves/ levels	2	**Circulaire heating element - Power**	2500 W
Shelves type	Rack	**Door opening**	Side-opening
No. of lights	1	**Full glass inner door**	No
Light type	Led	**Total no. of door glasses**	1
Light user replaceable	No	**Safety Thermostat**	Yes
Turntable	Yes	**Cooling system**	Tangential
Ceramic base	No		

Turntable dimensions	31.5 cm	**Microwave screen protection**	Yes
Light when door is opened	Yes	**Microwave stops when door is opened**	Yes
Grill type	Heating element	**Inverter**	No
Tilting grill	No	**Usable cavity space dimensions (HxWxD)**	206x368x328 mm
		Microwave effective power	900 W

Accessories Included

Grid	1	**Frame**	Yes
Other	No		

Electrical Connection

Plug	No	**Voltage (V)**	230 V
Nominal power	2500 W	**Frequency (Hz)**	50 Hz
Current	11 A	**Comprimento do cabo de alimentação**	150 cm

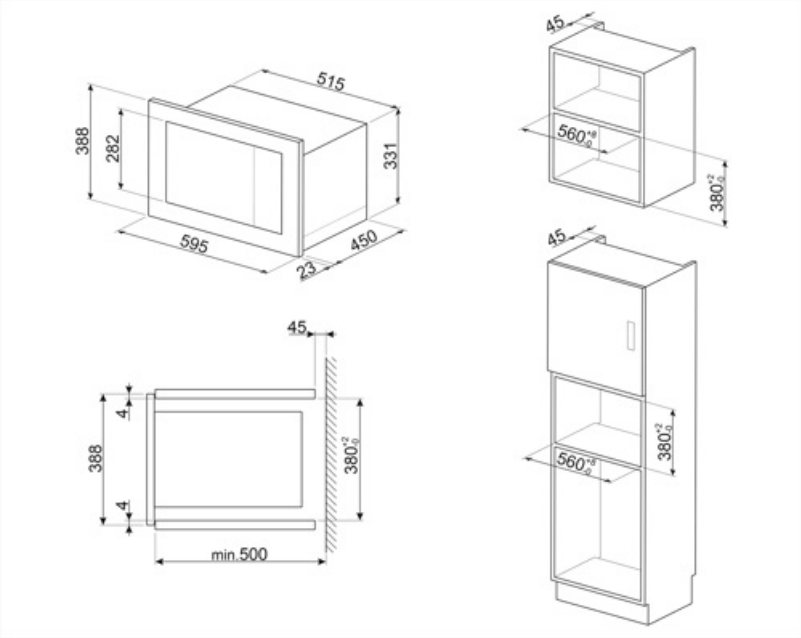

Symbols glossary

Bloqueio para crianças: alguns modelos estão equipados com um dispositivo para bloquear o programa/ciclo para que não possa ser acidentalmente alterado.

A energia de micro-ondas encurta drasticamente os tempos de cozimento e produz economia de energia.

Circulaire + grelha: Circulaire com elemento superior ou grelha: Semelhante ao ventilador com elemento superior com a velocidade de cozimento adicional do circulaire, ideal para pratos com cobertura crocante. Quando usado com a grelha, o alimento ficará castanho mais rapidamente.

Micro-ondas Penetrando diretamente na comida, micro-ondas cozinham muito rapidamente e com considerável economia de energia. Adequados para cozinhar sem gordura, eles também são capazes de descongelar e aquecer alimentos sem alterar a sua aparência original e aroma. A função de micro-ondas também pode ser combinada com funções convencionais com todas as vantagens resultantes. Ideal para todos os tipos de alimentos.

Micro-ondas + elemento de grelha: O uso da grelha resulta em um perfeito escurecimento da superfície dos alimentos. A ação de micro-ondas permite em vez de cozinhar em pouco tempo a parte interna do alimento.

O compartimento do forno tem 2 níveis de cozimento diferentes.

A capacidade indica a quantidade de espaço útil no compartimento do forno em litros.

Micro-ondas de combinação: Este forno permite combinar duas maneiras diferentes de cozinhar (tradicional com micro-ondas). Os fornos combinados aumentam as oportunidades de cozedura, ao mesmo tempo que proporcionam a máxima flexibilidade dos eletrodomésticos.

Descongelar pelo tempo: com esta função, o tempo de descongelamento dos alimentos é determinado automaticamente.

Elemento de grelha O uso de grelha dá excelentes resultados ao cozinhar carne de porções médias e pequenas, especialmente quando combinada com uma rotisseria (sempre que possível). Também é ideal para cozinhar salsichas e bacon.

Cozinhar com a utilização simultânea do elemento de aquecimento em combinação com ventilador e fornecimento de micro-ondas.

Luzes laterais: Duas luzes laterais opostas aumentam a visibilidade dentro do forno.

Controles táteis: O controles táteis, fáceis de usar, permitem que o aparelho seja programado com o toque de um botão.

Benefit (TT)

Electronic control

Timely temperature management and heat uniformity

Touch control

Easy operation of the display and cooking by touch

Automatic programmes

Preset programmes to simplify use and improve efficiency

Child control lock

Thanks to the child safety lock, the microwave provides peace of mind for parents while improving overall safety in the home environment

Quick start

One-touch cooking and heating start-up with the Quick Start option for a simple and intuitive user experience