FMI625CN

Семейство продуктов	Микроволновая печь
Категория	Встраиваемая
Тип установки	Встраиваемая
Установка	Полностью встраиваемая
Источник питания	Электрический
Способ приготовления	Комбинированный с микроволновой печью
Управление	Электронный



Эстетика

Эстетика	"Сладостный новый стиль" (Dolce Stil Novo)
Цвет	Черный
Рамка для встраивания	Да
Материал	Стекло
Тип стекла	Инверсионное
Цвет шелкографии	Белый
Дверца	Полностью стеклянная
Логотип	Накладной

Программы/ функции

Количество функций	6
нагрев сзади + конвекция + гриль	Да
Гриль большой	Да
Размораживание по времени	Да
Микроволновая печь	Да
Микроволны + гриль	Да
Микроволны + нагрев сзади + конвекция	Да
Автоматические программы	10
Специальные функции	Мультисессионное приготовление

Управление

Дисплей/ часы	Цифровой дисплей
Управление	Сенсорное управление
Открывание	Электронная кнопка

Опции

Таймер	Электронный	**Блокировка управления**	Да
Программирование времени	стоп	**быстрый старт**	Да
Акустический сигнал окончания приготовления	Да		

Технические характеристики

Материал внутренней камеры	Нержавеющая сталь	**Мощность кольцевого нагревательного элемента**	2500 Вт
Количество уровней приготовления	2	**Открывание дверцы**	Боковое открывание
Тип направляющих	Приподнятая решетка	**Количество стекол дверцы**	1
Количество ламп подсветки	1	**Термостат безопасности**	Да
Тип подсветки	Светодиодный	**Система охлаждения**	Тангенциальная
Поворотный стол	Да	**Защитное стекло от микроволн**	Да
Диаметр поворотного стола	31,5 см	**Автоматическое отключение микроволн при открытой дверце**	Да
Освещение при открытой дверце	Да	**Размеры внутренней камеры (ВхШхГ)**	206x368x328 мм
Тип гриля	Нагревательный элемент	**Эффективная мощность микроволн**	900 Вт
Мощность гриля	1100 Вт		

Аксессуары в комплекте

Решетка	1	**Рамка для встраивания**	Да

Производительность/ Энергопотребление

Полезный объем духового шкафа	25 л	**Полный объем**	26 л

Электрическое подключение

Тип электрической вилки	Нет	**Напряжение**	230 В
Номинальная мощность	2500 Вт	**Частота тока**	50 Гц
Сила тока	11 А	**Длина электрического кабеля**	150 см

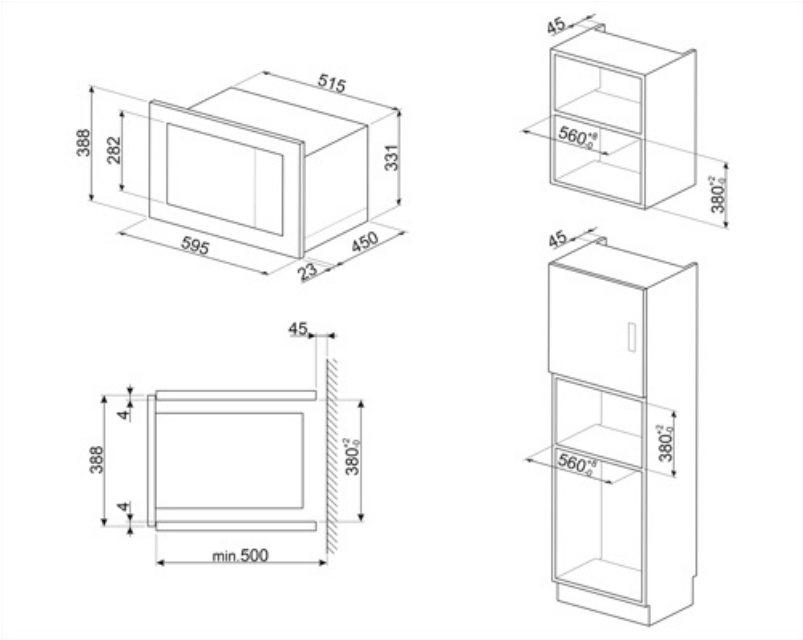
515
388
282
331
595
450
23
45
560
380
45
560
380
45
4
388
4
380
min.500

Symbols glossary



Блокировка управления: некоторые модели оснащены устройством для блокировки управления, чтобы не было возможности случайно изменить программу/ цикл приготовления, включить или выключить прибор.



Микроволны значительно сокращают время приготовления и способствуют экономии энергии.



Кольцевой нагревательный элемент с грилем и конвекцией: аналогично вентилятору с верхним элементом с добавленной скоростью приготовления. Кольцевой нагрев идеально подходит для блюд с хрустящей начинкой. При использовании с грилем продукты подрумяниваются быстрее.



Микроволны: проникая прямо в пищу, микроволны позволяют готовить очень быстро и со значительной экономией энергии. Они подходят для приготовления без жира, они также способны размораживать и нагревать пищу, не изменяя ее первоначальный вид и аромат. Функцию микроволн также можно комбинировать с обычными функциями со всеми вытекающими отсюда преимуществами. Идеально подходит для всех видов еды.



Микроволны + гриль: использование гриля приводит к идеальному подрумариванию поверхности продукта. Действие микроволн позволяет в короткие сроки приготовить внутреннюю часть блюда.



В камере духового шкафа предусмотрено 2 разных уровня приготовления.



Указан полезный объем внутренней камеры в литрах.



Комбинированная микроволновая печь: эта духовка позволяет комбинировать два разных способа приготовления (традиционный с использованием микроволн). Комбинированные духовые шкафы расширяют возможности приготовления пищи, обеспечивая при этом максимальную гибкость использования бытовой техники.



Размораживание по времени: с помощью этой функции время размораживания продуктов определяется автоматически.



Использование гриля дает отличные результаты при приготовлении мяса средних и малых порций, особенно в сочетании с вертелом (где это возможно). Также идеально подходит для приготовления колбас и бекона.



Приготовление пищи с одновременным использованием гриля в сочетании с конвекцией и микроволнами.



Подсветка сбоку: две лампы на противоположных сторонах внутренней камеры улучшают обзор внутри духовки.



Простое в использовании сенсорное управление позволяет программировать прибор одним нажатием кнопки.