FMI625CN

Корисний об'єм	25 л
Сімейство продуктів	Мікрохвилі
Категорія	Вбудовувана
Встановлення	Повністю вбудовувана
Енергоживлення	Електричний
Метод приготування	Комбінований з мікрохвилями
Управління	Електронний

Управління

Дисплей / Годинник	LED-дисплей	**Відкривання**	Електронна кнопка
Тип управління	Сенсорне управління		

Опції

Таймер	Електронний	**Блокування управління**	Так
Програматор часу	Програматор виключення	**Швидкий старт**	Так
Акустичний сигнал закінчення приготування	Так		

Технічні характеристики

Матеріал внутрішньої камери	Нержавіюча сталь	**Потужність кільцевого нагрівального елементу**	2500 Вт
Кількість рівнів приготування	2	**Відкривання дверцят**	Убік
Тип спрямовувачів	Спрямовувачі	**Кількість стекол в дверцятах**	1
Кількість ламп	1	**Термостат безпеки**	Так
Тип ламп підсвічування	LED	**Система охолодження**	Тангенціальна
Поворотний стіл	Так	**Захисне скло від мікрохвиль**	Так
Діаметр поворотного столу	31,5 см		

Освітлення при відкритих дверцятах	Так	**Автоматичне відключення мікрохвиль при відкритих дверцятах**	Так
Тип грилю	Нагрівальний елемент	**Розміри внутрішньої камери (ВхШхГ)**	206x368x328 мм
Потужність грилю	1100 Вт	**Ефективна потужність мікрохвиль**	900 Вт

Аксесуари в комплекті

Решітка	1	**Рамка**	Так

Електричне підключення

Номінальна потужність (кВт)	2500 Вт	**Частота струму (Гц)**	50 Гц
Сила струму (А)	11 А	**Довжина електричного кабелю (см)**	150 см
Напруга (В)	230 В		

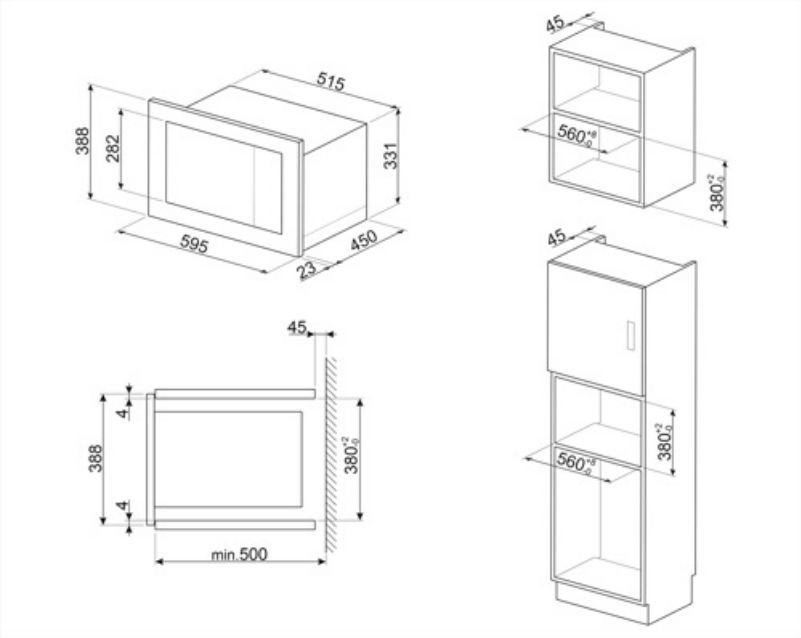

Symbols glossary

Блокування від дітей: деякі моделі обладнані пристроєм для блокування програми/циклу, щоб унеможливити її випадкову зміну.

Комбинированная микроволновая печь: эта духовка позволяет комбинировать два разных способа приготовления (традиционный с использованием микроволн). Комбинированные духовые шкафы расширяют возможности приготовления пищи, обеспечивая при этом максимальную гибкость использования бытовой техники.

Микроволны значительно сокращают время приготовления и способствуют экономии энергии.

Размораживание по времени: с помощью этой функции время размораживания продуктов определяется автоматически.

Кольцевой нагревательный элемент с грилем и конвекцией: аналогично вентилятору с верхним элементом с добавленной скоростью приготовления. Кольцевой нагрев идеально подходит для блюд с хрустящей начинкой. При использовании с грилем продукты подрумяниваются быстрее.

Использование гриля дает отличные результаты при приготовлении мяса средних и малых порций, особенно в сочетании с вертелом (где это возможно). Также идеально подходит для приготовления колбас и бекона.

Приготовление пищи с одновременным использованием гриля в сочетании с конвекцией и микроволнами.

Микроволны + гриль: использование гриля приводит к идеальному подрумяниванию поверхности продукта. Действие микроволн позволяет в короткие сроки приготовить внутреннюю часть блюда.

Микроволны: проникая прямо в пищу, микроволны позволяют готовить очень быстро и со значительной экономией энергии. Они подходят для приготовления без жира, они также способны размораживать и нагревать пищу, не изменяя ее первоначальный вид и аромат. Функцию микроволн также можно комбинировать с обычными функциями со всеми вытекающими отсюда преимуществами. Идеально подходит для всех видов еды.

Подсветка сбоку: две лампы на противоположных сторонах внутренней камеры улучшают обзор внутри духовки.

В камере духового шкафа предусмотрено 2 разных уровня приготовления.

Touch controls: простое в использовании сенсорное управление позволяет программировать прибор одним нажатием кнопки.

Указан полезный объем внутренней камеры в литрах.