FMIU020X

Famille	Micro-ondes
Catégorie	Encastrable
Installation type	Encastrable
Installation	Avec kit d'encastrement
Alimentation	Electrique
Mode de cuisson	Micro-ondes Gril
Commandes	Electromécanique



Esthétique

Couleur	Inox
Finition	Anti-trace
Cadre	Oui
Matériau	Inox
Type d'inox	Satiné
Couleur de la sérigraphie	Noir
Porte	Avec kit d'encastrement
Couleur de la poignée	Effet inox
Logo	Embouti

Programmes / Fonctions

Nombre de fonctions	6
Gril fort	Oui
Pizza	Oui
Décongélation selon le temps	Oui
Décongélation selon le poids	Oui
Micro-ondes	Oui
Micro-ondes + gril	Oui
Programmes automatiques	8

Commandes

Afficheur / Horloge	1 à LED
Type de commandes	Manettes/touches
Ouverture	Touche mécanique
Nombre de manettes	1
Manettes de commande	Push-push
Couleur des manettes	Effet inox

Options

Programmateur/Minuteur	Electronique	**Verrouillage commandes / Sécurité enfants**	Oui
Options de programmation de la durée de cuisson	Fin de cuisson	**Option Quick Start/ Démarrage rapide**	Oui
Signal sonore fin de cuisson	Oui		

Tech



Matériau de la cavité	Inox	**Puissance résistance gril**	1000 W
Nombre de lampes	1	**Nombre total de vitres de la porte**	1
Type d'éclairage	LED	**Thermostat de sécurité**	Oui
Plateau tournant	Oui	**Système de refroidissement**	Tangentiel
Diamètre plateau tournant	24,5 cm	**Ecran de protection micro-ondes**	Oui
Eclairage à l'ouverture de la porte	Oui	**Arrêt micro-ondes à l'ouverture de la porte**	Oui
Type de gril	Résistance	**Puissance micro-ondes utile**	800 W

Accessoires inclus

Grille	1	**Cadre**	Oui

Performance / Etiquette Energétique



Volume brut	21 l

Raccordement électrique

Type de prise	(B) NEMA 5-15P	**Tension (V)**	120 V
Puissance nominale	1350 W	**Fréquence (Hz)**	60 Hz
Intensité (A)	11 A	**Longueur du câble d'alimentation (cm)**	150 cm

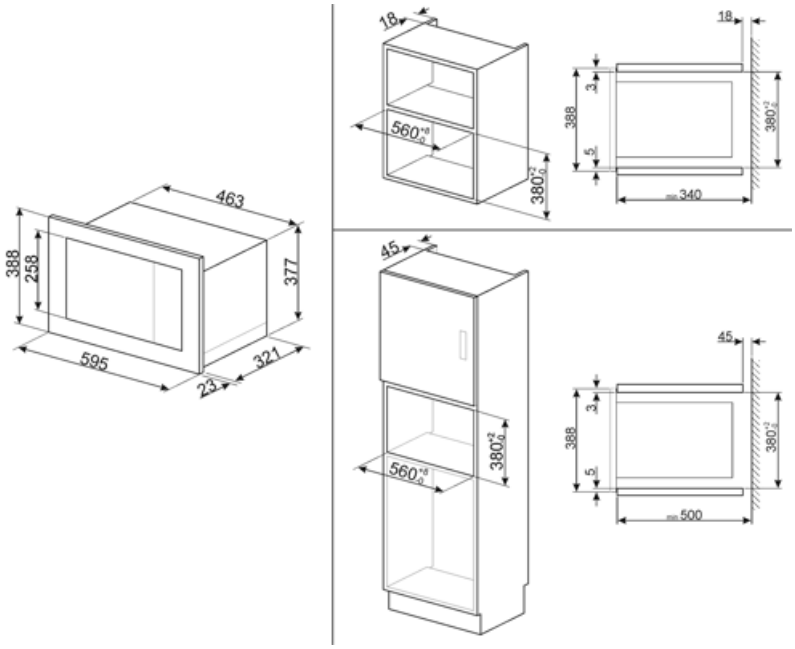
18
560
380
18
3
388
5
380
340
463
388
258
377
595
321
23
45
380
560
45
3
388
5
380
500

Symbols glossary



Verrouillage commandes : L'option verrouillage des commandes, présente sur différents types de produits, permet de verrouiller toutes les fonctions et programmes sélectionnés ainsi que les commandes, pour une sécurité totale, notamment en présence d'enfants.



Décongélation selon le temps : elle détermine automatiquement les temps de décongélation de l'aliment.



Anti-traces : Le traitement spécial auquel est soumis l'acier inox empêche la formation d'halos et d'empreintes digitales sur la surface et contribue à améliorer sa luminosité.



Micro-ondes + Résistance gril : Pour une cuisson combinée avec le gril qui dore l'aliment tout en assurant une cuisson au cœur par les micro-ondes.



Micro-ondes : en pénétrant directement dans les aliments, les micro-ondes vous permettent de cuisiner en très peu de temps et avec une économie d'énergie considérable. Adaptées à la cuisson sans graisse, elles conviennent aussi bien à la décongélation qu'au réchauffement des aliments, tout en conservant intacte l'apparence et le parfum d'origine. La fonction micro-ondes peut également être combinée avec des fonctions traditionnelles, avec tous les avantages qui en découlent. Idéal pour tous les types d'aliments.



Indique le volume utile de la cavité du four.



Le micro-ondes vous permet de cuisiner en très peu de temps et avec une économie d'énergie considérable, ne nécessitant pas de préchauffage.



Décongélation selon le poids : avec cette fonction, le temps pour décongeler l'aliment est automatiquement déterminé une fois que le poids de l'aliment à décongeler a été réglé.



Gril fort : Chaleur très intense provenant uniquement du haut grâce aux deux éléments chauffants. La turbine n'est pas active. Donne d'excellents résultats pour griller et gratiner. Utilisé en fin de cuisson, la fonction donne un brunissement uniforme aux plats.



Fonction pizza micro-ondes : Cette fonction est spécifiquement dédiée à la cuisson de pizzas en peu de temps, grâce à l'utilisation de micro-ondes. Pour optimiser le résultat, utilisez la fonction en combinaison avec le plat Chef



2 lampes halogènes : La présence de 2 lampes halogènes disposées asymétriquement rend l'espace intérieur encore plus lumineux, éliminant les coins sombres.