FQ55FKDD



Produktfamilie	Køleskab
Installation	Fritstående
Kategori	2P + 2C
Referencebredde	Højere end 80 cm
Referencehøjde	160 - 200 cm
Nej - frostsystem	Ja
Køletype	No Frost
Optøning	Automatisk
Hængseltype	Standard
EAN-kode	8017709364922

Æstetik

Æstetik	Universal	**Sidefarve**	Sort
Farve	Dark Inox look	**Logo**	Benyttet
Design	Flad	**Dørhylder, profil farve**	Sølv
Materiale	Stål	**Skuffer profilfarve**	Sølv
Håndtag	Integreret	**Farve på glashyldeprofil**	Sølv
Logofarve	Krom	**Display**	Led
Sidemateriale	Stål	**Display position**	Ekstern (på lågen)

Køleskabsafdeling egenskaber

Antal rum	3	**Grøntsagsrum**	Ja
Compartment types	Low temperature compartment, Fruit and vegetable compartment	**Type af låg til grøntsagsskuffe**	Glas
		Antal lamper	1
Antal justerbare hylder	2	**Lav temperatur, rum**	Ja
Antal frugt- og grøntsagsskuffer	2	**Kølesk. indvendig belysning**	Ja
Hylder, materiale	Glas	**Indvendig belysningstype (køleskab)**	LED
Type af låg til grøntsagsskuffer	På glideskinner		

Køleskab indvendig låge

		Antal flaskebalkoner	2

Antal justerbare balkoner	4

Andre køleskabsfunktioner



Fugtighedsstyring	Yes, manual	**MultiFlow**	Ja
Tilbehør	Æggebakke	**Blæser**	Ja

Fryseafdeling egenskaber

Antal skuffer	2	**Fryser indvendig belysning**	Ja

Andre fryserfunktioner



Tilbehør	1 isboks	**Indfrysningsrum**	Ja

Andre tekniske egenskaber



Funktioner, skærm	Ferie, Lynfrysning
Knap til hurtig indfrysning	Ja
Låge åben alarm	Akustisk
Temperaturstyringstype	Elektronisk
Antal kompressorer	1
Kølemiddelgas, type	R600a
Type af kompressor	Kompressor med variabel hastighed
Ventileringsmiddel	Cyklopentan

Ydeevne / Energimærke - Reg. 2019



Årligt strømforbrug	242 kWh/a	**Lydniveau**	35 dB(A) re 1 pW
Energieffektivitetsklasse	D	**Optøningstid**	14 h
Luftbåren akustisk støjemissionsklasse	B	**4 stjernet - Frysekapacitet**	10.4 kg/24h
Samlet nettovolumen	510 l	**Klimaklasse**	SN, T
Summen af mængderne af de frosne rum	157 l	**EEI**	80 %
Summen af mængderne i kølerummet (ne) og det (de) frosne rum	353 l		

Elektrisk tilslutning

Elektrisk klassificering	160 W	**Frekvens (Hz)**	50 Hz
Nuværende	0.9 A	**Kabellængde**	193 cm
Spænding (V)	220-240 V	**Stik**	(F;E) Schuko

Logistiske oplysninger

Bredde	832 mm	**Produktbredde med maksimal lågeåbning**	1326 mm
Dybde uden håndtag	700 mm	**Produktdybde med håndtag**	780 mm
Højde med fødder	1823 mm	**Produktdybde med lågerne åbne ved 90 °**	1072 mm

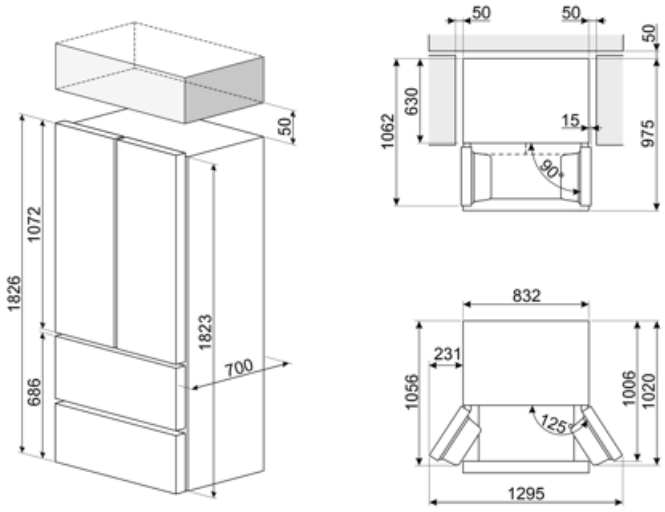

Symbols glossary



Det automatiske afrimningssystem fungerer ved automatisk afrimning med regelmæssige intervaller, hvilket eliminerer behovet for afrimning helt.



LED-display: for at vise programmer, valgte funktioner og valgmuligheder og tid til slutningen af cyklussen.



Hurtigfrysning: Funktionen hurtigfrysning sænker temperaturen i rummet, når det aktiveres et par timer før brug.



LED indvendig belysning: er en mere energieffektiv og langvarig måde at belyse apparatets indre på.



Air plus: holder mad friskere i længere tid.



Energieffektivitetsklasse D



Ventileret: Tvungen fordeling af kold luft i køleskabet, hvilket muliggør en jævn temperaturfordeling i køleskabet.



Strømbesparelsestilstand: Strømsparetilstand giver dig mulighed for at deaktivere køleskabet og holde fryseren i funktion.



Smegs udvikling mod mere intelligente og miljøvenlige modeller har ført til valget af Inverter-teknologi, hvilket reducerer forbruget betydeligt.