FQ55FKDD



Tuoteryhmä	Jääkaappi
Asennus	Vapaasti seisova
Ryhmä	2 ovea ja 2 laatikkoa
Viiteleveys	Yli 80 cm
Viitekorkeus	160 – 200 cm
NO-FROST-järjestelmä	Kyllä
Jäähdytystyyppi	No Frost
Sulatus	Automaattinen
Saranatyyppi	Tavallinen
EAN-koodi	8017709364922

Estetiikka

Estetiikka	Universaali	**Kylkien väri**	Musta
Väri	Tumma ruostumaton teräs	**Logo**	Lisätty
Design	Litteä	**Oven hyllyjen reunan väri**	Hopea
Materiaali	Metallia	**Laatikkojen etuosan värin**	Hopea
Kahva	Integroitu	**Lasihyllyjen reunan väri**	Hopea
Logon väri	Kromi	**Näyttö**	LED
Kylkien materiaali	Teräs	**Näytön osio**	Ulkona (ovessa)

Jääkaapin ominaisuudet

Osastojen lukumäärä	3	**Kannellinen vihanneslokero**	Kyllä
Compartment types	Low temperature compartment, Fruit and vegetable compartment	**Vihanneslokeron kannen tyyppi**	Lasi
Säädettävien hyllyjen materiaali	2	**Lamppujen lukumäärä**	1
Hedelmä- ja vihanneslaatikoiden määrä	2	**Osion alalämpö**	Kyllä
Hyllyjen materiaali	Lasi	**Jääkaapin sisävalo**	Kyllä
Vihanneslaatikon kannen tyyppi	Liukukiskoilla	**Jääkaapin sisävalon tyyppi**	LEDit

Jääkaapin sisäovi

Säädettävien ovihyllyjen määrä	4	**Pullohyllyjen määrä**	2

Jääkaapin muut ominaisuudet



Kosteuden säätö	Yes, manual	**MultiFlow**	Kyllä
Lisävarusteet	Munakenno	**Puhallin**	Kyllä

Pakastimen ominaisuudet

Laatikoiden määrä	2	**Pakastimen sisävalo**	Kyllä

Pakastimen muut ominaisuudet



Lisävarusteet	1 jääpalamuotti	**Pikapakastusosio**	Kyllä

Muut tekniset ominaisuudet



Näytön toiminnot	Lomatila, Pikapakastus
Pikapakastuspainike	Kyllä
Ovi auki-hälytys	Äänimerkki
Lämpötilansäätöjen määrä	Elektroninen
Kompressorien määrä	1
Jäähdytysaineen tyyppi	R600a
Kompressorin tyyppi	Vaihtelevan nopeuden kompressori
Vaahdon tyyppi	Syklopentaani

Suorituskyky / energiamerkintä - as. 2019



Vuotuinen energiankulutus	242 kWh/a	**Äänitaso**	35 dB(A) re 1 pW
		Kohotus aika	14 h
Energialuokka	D	**4 tähteä - pakastuskapasiteetti**	10,4 kg/24h
Äänitason luokka	B		
Kokonaisnettotilavuus	510 l	**Ilmastoluokitus**	SN, T
Pakastetilojen tilavuuden summa	157 l	**EEI**	80 %

Kylmäsäilytystilojen ja pakastamattomien tilojen tilavuuksien summa	353 l

Sähköliitäntä

Sähköliitäntä	160 W	**Taajuus (Hz)**	50 Hz
Virta (A)	0,9 A	**Johdon pituus**	193 cm
Jännite (V)	220-240 V	**Sähköpistokkeen tyyppi**	(F;E) Schuko

Logistiikkatiedot

Leveys (mm)	832 mm	**Tuotteen leveys kun ovet ovat täysin auki**	1326 mm
Syvyys ilman kahvaa	700 mm	**Tuotteen syvyys kahvalla**	780 mm
Korkeus jaloilla	1823 mm	**Tuotteen syvyys kun ovi auki 90°**	1072 mm

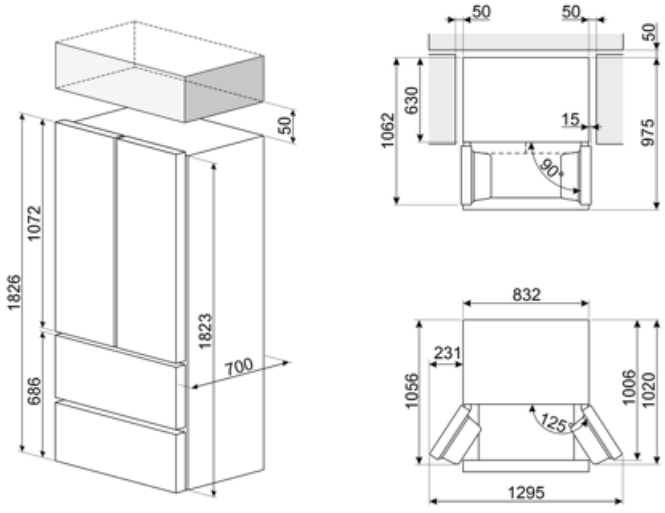

Symbols glossary



Automaattinen sulatusjärjestelmä huolehtii sulatuksesta automaattisesti säännöllisin aikavälein, jolloin sulatuksesta ei tarvitse huolehtia.



Energiatehokkuusluokka D



LED-näyttö: näyttää valitut ohjelmat, toiminnot ja vaihtoehdot sekä ajan ennen jakson loppumista.



Tuuletettu: Kylmän ilman automaattinen jakelu jääkaappiosastoon, mikä mahdollistaa tasaisen lämpötilan jakelun jääkaapissa.



Pikapakastus: Pikapakastustoiminto jäähdyttää osaston lämpötilaa, kun se aktivoidaan muutama tunti ennen käyttöä.



Tehonsäästötila: Tehonsäästötilan avulla jääkaappi voidaan ottaa pois käytöstä ja pakastin voidaan pitää päällä.



LED-sisävalo: energiatehokkaampi ja kestävä tapa valaista laitteen sisäosa.



Smegin siirtyminen älykkäämpiin ja ympäristöystävällisempiin malleihin on johtanut invertteriteknologian valitsemiseen, mikä karsii kulutusta merkittävästi.



Air plus: pitää ruoan tuoreena pidempään.