FQ55FKDD



Produktgruppe	Kjøleskap
Installasjon	Frittstående
Kategori	2P + 2C
Referansebredde	Høyere enn 80 cm
Referansehøyde	160 - 200 cm
No-Frost-system	Ja
Type kjøling	Ingen frost
Tine	Automatisk
Type hengsel	Standard
EAN-kode	8017709364922

Estetisk linje

Estetikk	Universal	**Farge på side**	Sort
Farge	Mørkt rustfritt stålutseende	**Logo**	Anvendt
Design	Flat	**Dørhyller profil farge**	Sølv
Materiale	Stål	**Skuffe profilfarge**	Sølv
Håndtak	Integrert	**Fargen på glasshylle profil**	Sølv
Logo farge	Krom	**Display**	LED
Materiale side	Stål	**Displayposisjon**	Ekstern (på dør)

Avdelinger i kjøleskap

Antall kammer	3	**Grønnsaksskuff**	Ja
Compartment types	Low temperature compartment, Fruit and vegetable compartment	**Type grønnsaksskuff**	Glass
		Antall lamper	1
Antall justerbare hyller	2	**Lavtemperatursyklus**	Ja
Antall frukt- og grønnsaksskuffer	2	**Belysning i kjøleskap**	Ja
Hyller materiale	Glass	**Type belysning i kjøleskap**	LED
Type skarpere / grønnsaksskuffer dekke	På glidende skinner		

Innerdør i kjøleskap

Antall justerbare dørhyller	4	**Antall flaskehyller**	2

Andre kjøleskapegenskaper



Fuktighetskontroll	Yes, manual	**MultiFlow**	Ja
Tilbehør	Eggbrett	**Vifte**	Ja

Egenskaper fryseravdeling

Antall skuffer	2	**Innvendig belysning fryser**	Ja

Andre fryseregenskaper



Tilbehør	1 isboks	**Avdeling for hurtifrysing**	Ja

Andre tekniske egenskaper



Displayfunksjoner	Feriemodus, Hurtigfrysing
Hurtigfrysingsknapp	Ja
Dør åpen alarm	Akustisk
Type temperaturkontroll	Elektronisk
Antall kompressorer	1
Type kjølegass	R600a
Type kompressor	Variabel fartskompressor
Skummiddel	Syklopentan

Ytelse / Energimerking - Reg. 2019



Årlig energiforbruk	242 kWh/a	**Støynivå**	35 dB(A) re 1 pW
Energi effektivitetsklasse	D	**Tine tid**	14 h
Luftbåren akustisk støyemisjonsklasse	B	**Firestjerners frysekapasitet**	10,4 kg/24h
Totalt nettovolum	510 l	**Klimaklasse**	SN, T
Sum av volum i frossenkammer(e)	157 l	**EEI**	80 %
Sum av volum i kjølekammer(e) og frostfrikammer(e)	353 l		

Elektrisk tilkobling

Elektrisk tilkoblingseffekt	160 W
Strøm (A)	0,9 A
Spenning (V)	220-240 V
Frekvens (Hz)	50 Hz
Lengde på ledning	193 cm
Støpseltype	(F;E) Schuko

Logistisk informasjon

Bredde (mm)	832 mm
Dybde uten håndtak	700 mm
Høyde med fot	1823 mm
Produktbredde ved maksimal døråpning	1326 mm
Produkt dybde med håndtak	780 mm
Produkt dybde med dørene åpne ved 90 °	1072 mm

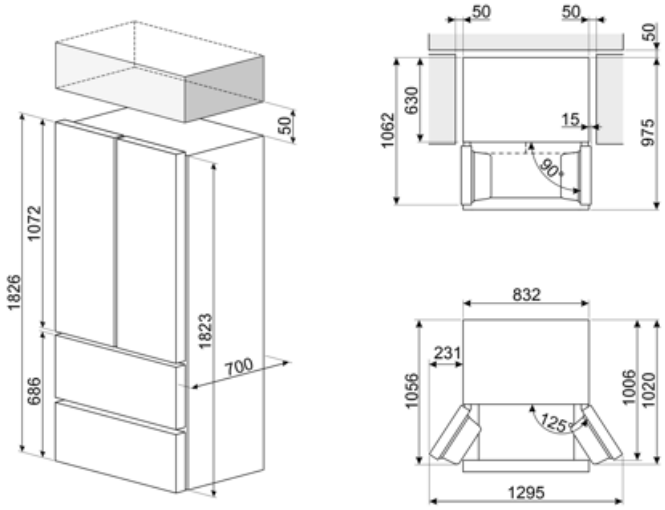

Symbols glossary



Det automatisk tinesystemet brukes som automatisk tining ved faste intervaller, noe som eliminerer behovet for opptining i en periode.



LED-display: For å vise programmer, funksjoner og valg som er blitt gjort, samt tid som gjenstår før endt syklus.



Hurtigfrys: Hurtigfrysfunksjon bringer temperaturen i rommet ned hvis den aktiveres noen timer før bruk.



Innvendige LED-lamper: Er mer energi- og tidseffektive til belysning av apparatets innside.



Air plus: Holder maten fersk lenger.



Energieffektivitetsklasse D



Ventilert: Tvungen fordeling av kald luft i kjølekammeret, noe som gir jevn temperatur innvendig i kjøleskapet.



Strømsparingsmodus: Strømsparingsmodus gjør det mulig å deaktivere kjøleskapet og holde fryseren i gang.



Utviklingen til Smeg mot mer intelligente og økovennlige modeller, har gjort at vi har valgt inverter-teknologi, noe som reduserer energiforbruket betraktelig.