FQ55FKDD



Familie	Koelkast
Installatie	Vrijstaand
Categorie	2P + 2C
Referentie breedte	Higher than 80 cm
Referentie hoogte	160 - 200 cm
No Frost systeem	Ja
Type koeling	No Frost
Ontdooien	Automatisch
Type scharnier	Standaard
EAN-code	8017709364922

Design

Esthetiek	Universeel	**Kleur zijkanten**	Zwart
Kleur	Dark Inox Look	**Logo**	Geassembleerd
Design	Plat	**Profielkleur deurvakken**	Zilver
Materiaal deur	Plaatstaal	**Profielkleur lades**	Zilver
Handgreep	Geïntegreerd	**Kleur van glasplaatprofiel**	Zilver
Kleur logo	Chroom	**Display**	Led
Materiaal zijwanden	Plaatstaal	**Positie display**	Esterno (su porta)

Uitrusting koelkast

Number of compartments	3	**Afdekplaat groentenlade**	Ja
Compartment types	Low temperature compartment, Fruit and vegetable compartment	**Type groentelade / groentelade deksel**	Glas
		Aantal lampen	1
Aantal verstelbare leggers	2	**Low temperature compartment**	Ja
Aantal groente-/fruitlades	2	**Binnenverlichting koelkast**	Ja
Shelves material	Glas	**Type binnenverlichting koelkast**	Led
Type groentelade / groentelade deksel	Op schuifrails		

Binnendeur koelkast

Aantal verstelbare binnendeurcompartimenten	4	**Aantal flessenhouders**	2

Overige features koelkast



Humidity Control	Yes, manual	**MultiFlow**	Ja
Accessoires	Eierhouder	**Ventilator**	Ja

Uitrusting vriezer

Aantal lades	2	**Binnenverlichting vriezer**	Ja

Overige features vriezer



Accessoires	1 ijsblokjeshouder	**Snel-vriescompartiment**	Ja

Overige technische eigenschappen



Display functies	Vakantiefunctie, Snel-vriesfunctie
Snel-vriestoets	Ja
Alarm deur open	Akoestisch
Type temperatuurcontrole	Elektronisch
Aantal compressoren	1
Type koelmiddel	R600a
Type compressor	Variabele toeren
Schuimmiddel	Cyclopentaan

Performance / Energy Label - Reg. 2019



Energieverbruik per jaar	242 kWh/a	**Akoestische geluidsemissie**	35 dB(A) re 1 pW
Energie-efficiëntieklasse	D	**Conserveringsduur zonder stroom**	14 h
Geluidsniveau klasse	B	**4 sterren-vriescapaciteit**	10,4 kg/24h
Totaal netto inhoud	510 l	**Klimaatklasse**	SN, T
Netto inhoud vriescompartiment	157 l	**EEI**	80 %
Netto inhoud koelcompartiment(en)	353 l		

Elektrische aansluiting

Aansluitwaarde	160 W	**Frequentie (Hz)**	50 Hz
Stroom (A)	0,9 A	**Lengte voedingskabel**	193 cm
Spanning (V)	220-240 V	**Stekker**	(F;E) Schuko

Logistieke informatie

Breedte product	832 mm	**Productbreedte met deuren maximaal geopend**	1326 mm
Diepte product	700 mm	**Productdiepte met handgreep**	780 mm
Hoogte product	1823 mm	**Productdiepte met deuren op 90° geopend**	1072 mm

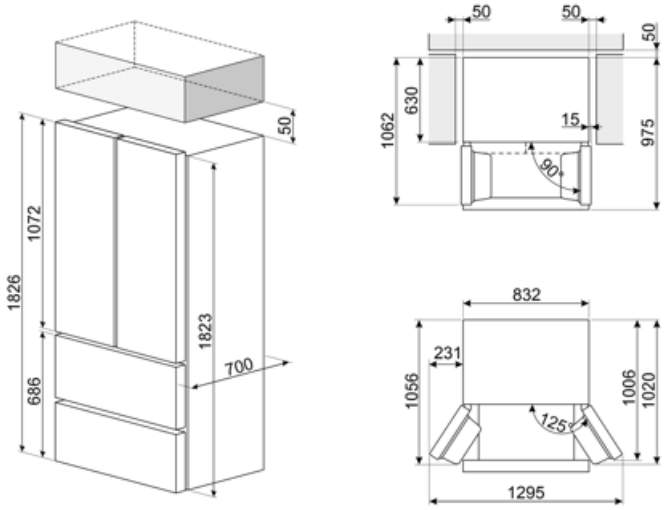

Symbols glossary



Het automatische ontdooisysteem werkt door automatisch te ontdooien met regelmatige tussenpozen, waardoor ontdooien helemaal niet nodig is.



LED-display: toont de geselecteerde programma's, functies en opties en de tijd tot het einde van de cyclus.



Snelvriezen: De snelvriesfunctie verlaagt de temperatuur van het compartiment wanneer deze enkele uren voor gebruik wordt geactiveerd.



Led-binnenverlichting: is een meer energie-efficiënte en duurzame manier om de binnenkant van het apparaat te verlichten.



Air plus: houdt voedsel langer vers.



Energy efficiency class D



Geventileerd: geforceerde distributie van koude lucht in het koelgedeelte, waardoor een gelijkmatige temperatuurverdeling in de koelkast mogelijk is.



Energiebesparende modus: Met de energiebesparende modus kunt u de koelkast uitschakelen en de vriezer laten werken.



Invertertechnologie: De evolutie van Smeg's drogers naar intelligentere en milieuvriendelijkere modellen heeft geleid tot de keuze voor het gebruik van Invertertechnologie met warmtepompen, waardoor het energieverbruik aanzienlijk wordt verminderd.