FQ55FKDD



Сімейство продуктів	Холодильник
Встановлення	Встановлюваний окремо
Категорія	2 дверей та 2 ящики
Рекомендуемая ширина	больше 80 cm
Рекомендуемая высота	160 - 200 cm
Повний No-Frost	Так
Тип охолодження	Повний No-Frost
Розморожування	Автоматична
Кріплення фасадів	Стандартний
Код EAN	8017709364922

Естетика

Естетика	Универсальный
Колір	Темная нержавеющая сталь
Дизайн	Плаский
Матеріал	Сталь
Ручка	Інтегрована
Колір логотипу	Хром
Матеріал боковин	Сталь
Колір бічних панелей	Чорний
Логотип	Накладний
Цвет профиля на полках дверцы	Сріблястий
Цвет профиля на выдвижных ящиках	Сріблястий
Цвет профиля на стеклянных полках	Сріблястий
Дисплей	LED
Расположение дисплея	Внешний, на дверце

Характеристики холодильного відділення

Количество отделений	3
Типы отделений	Низкотемпературный отсек, Отделение для овощей и фруктов
Кількість регульованих полиць	2
Кількість ящиків для овочів і фруктів	2
Материал полок	Скло
Тип кришки ящика для овочів і фруктів	На ковзаючих направляючих
Кришка ящика	Так
Тип кришки ящика для овочів і фруктів	Скло
Кількість ламп в холодильному відділенні	1
Низкотемпературный отсек	Так
Внутрішнє підсвічування холодильного відділення	Так

		Тип підсвічування холодильного відділення	LED

Дверцята холодильного відділення

Кількість регульованих полиць на дверцятах	4	**Кількість полиць для пляшок**	2

Інші характеристики холодильного відділення



Контроль влажности	Так	**MultiFlow**	Так
Аксесуари	Підставка для яєць	**Вентильований**	Так

Характеристики морозильного відділення

Кількість ящиків	2	**Внутрішнє підсвічування морозильного відділення**	Так

Інші характеристики морозильного відділення



Аксесуари	1 форма для льоду	**Зона швидкого заморожування**	Так

Інші технічні характеристики



Функції дисплея	Функція "Відпустка", Швидке заморожування
Кнопка швидкого заморожування	Так
Сигнал при відкритих дверцятах	Акустичний
Тип контролю температури	Електронний
Кількість компресорів	1
Тип холодоагенту	R600a
Тип компресора	Інвертор
Піноутворювач	Циклопентан

Енергоефективність



Годовое энергопотребление	242 кВт/год	**Рівень шуму при викиді повітря**	35 дБ(A) re 1пВт

Клас енергоефективності	D
Класс эмиссии воздушного акустического шума	B
Полный объем	510 л
Сумма объемов морозильников	157 л
Сумма объемов холодильного отделения и незамерзающего отделения	353 л
Збереження температури при відключенні енергії	14 ч
4* - Мощность замораживания	10,4 кг/сутки
Кліматичний клас	SN, T
EEI	80 %

Електричне підключення

Номінальна потужність	160 Вт
Сила струму (A)	0,9 A
Напруга (В)	220-240 В
Частота струму (Гц)	50 Гц
Довжина електричного кабелю	193 см
Тип електричної вилки	Европейская вилка для переменного тока

Логістична інформація

Ширина	832 мм
Глибина без ручок	700 мм
Висота	1823 мм
Ширина с дверцей, открытой на 90° (мм)	1326 мм
Глибина з ручками	780 мм
Глибина з дверцятами, відкритими на 90°	1072 мм

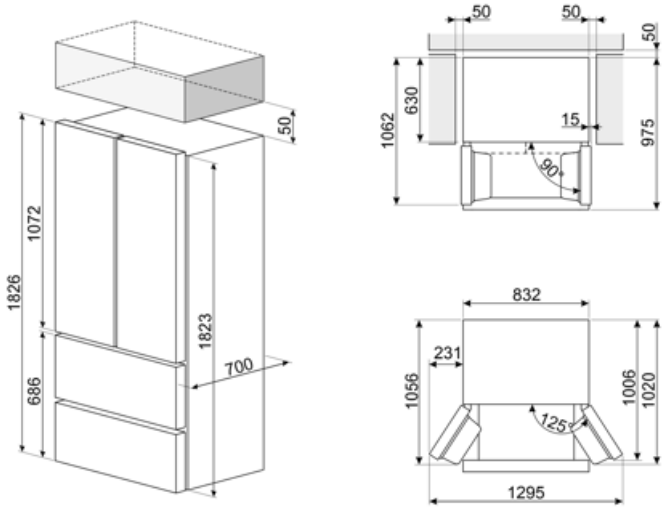

Symbols glossary



Автоматическое размораживание: работает за счет автоматического оттаивания через равные промежутки времени, что исключает необходимость размораживание прибора в целом.



Вентилируемый: принудительное распределение холодного воздуха в холодильном отделении, что обеспечивает равномерное распределение температуры внутри холодильника.



Режим Отпуск: режим энергосбережения позволяет отключить холодильник и оставить морозильную камеру в рабочем состоянии.



Еволюція Smeg у бік інтелектуальних та екологічних моделей призвела до вибору інверторної технології, яка значно зменшує енергоспоживання.



Класс энергоэффективности D



Цифровой дисплей: для отображения выбранных программ, функций и опций, а также времени до конца цикла.



Быстрая заморозка: функция быстрого замораживания снижает температуру в камере, если активировать ее за несколько часов до использования.



Светодиодное внутреннее освещение: более энергоэффективный и долговечный способ освещения внутреннего пространства прибора.



Многопоточная система охлаждения: дольше сохраняет свежесть продуктов.