FQ55FNDE



Familia	Frigorífico
Instalación	Libre instalación
Categoría	2P + 2C
Ancho de referencia	Superior a 80 cm
Altura de referencia	160 - 200 cm
Sistema Total No - Frost	Sí
Sistema de refrigeración	Total No Frost
Descongelación	Automático
Tipo de bisagra	Estándar
Código EAN	8017709337650

Estética

Estética	Universal
Color	Negro
Diseño	Plato
Acabado	Brillante
Material de la puerta	Chapa
Tirador	Externo
Tipo de tirador	Fija
Color tirador	Negro
Color logo	Cromo

Material de los laterales	Acero
Color laterales	Negro
Logo	Insertado
Color del perfil de los estantes de la puerta	Plata
Color del perfil de los cajones	Plata
Color del perfil del estante de vidrio	Plata
Pantalla	LED
Posición display	Externo

Instalación compartimento frigorífico

Number of compartments	2
Compartment types	Compartimento para frutas y verduras
Número estantes regulables	3
Número de cajones fruta y verdura	2
Material del estante	Vidrio

Tipo de cajón	Railes deslizables
Estante cubre cajón para la verdura	Sí
Tipología estante cubre cajón de verduras	Vidrio
Iluminación interna frigorífico	Sí
Tipo de iluminación interior frigorífico	LED

Contrapuerta compartimento frigorífico

Número de compartimentos con tapa transparente	2	**Número de compartimento portabotellas**	2
Número compartimentos de puerta regulables	4	**Ménsulas portabotellas con cable metálico**	Sí
Compartimento portaobjetos con perfil metálico	Sí		

Otros equipos frigorífico

Accesorios	Huevera	**Ventilador**	Sí
Luz Natural Plus Blu	Sí	**Filtro de olor antibacterias**	Sí
Multiflow	Sí		

Instalación compartimento congelador

Número de cajones	2

Otros equipos congelador

Accesorios	1 cubitera	**Zona de congelación rápida**	Sí

Otras características técnicas

Funciones pantalla	Holiday, Congelación rápida, Enfriamiento rápido, Eco, Bloqueo de teclas
Tecla congelación rápida	Sí
Alarma apertura puerta	Sí
Temperatura Alarma	Sí
Junta antibacterias	Sí
Tipo de control de la temperatura	Electrónico
Número de compresores	1
Tipo de gas refrigerante	R600a
Tipo de compresor	Compresor Inverter
Agente espumante	Ciclopentano

Rendimiento / Etiqueta energética - Reg. 2019

Consumo energético anual	302 kWh/a	**Rumorosidad**	35 dB(A) re 1 pW

Clase de eficiencia energética	E
Clase de emisión de ruido acústico aéreo	B
Volumen neto total	539 l
Volumen total del compartimento congelador	152 l
Volumen total compartimento frigorífico	387 l
Autonomía de conservación sin energía eléctrica	18 h
4 estrellas - Capacidad congelación	10,7 kg/24h
Clase climática	SN, N, ST
EEI	100 %

Conexión eléctrica

Datos nominales de conexión eléctrica	160 W
Corriente	0,9 A
Tensión	220-240 V
Frecuencia (Hz)	50 Hz
Longitud del cable de alimentación	240 cm
Enchufe	Schuko (F;E)

Datos logísticos

Ancho del producto (mm)	840 mm
Profundidad sin tirador	790 mm
Altura con patas	1825 mm
Ancho del producto con apertura máxima de puertas	1326 mm
Profundidad del producto con tirador	780 mm
Profundidad del producto con la puerta abierta a 90°	1072 mm

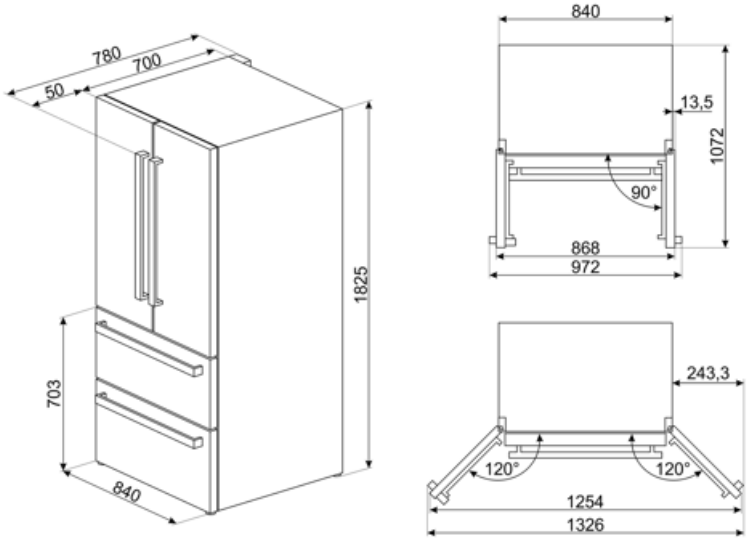

Symbols glossary



Descongelación automática: todos los modelos de refrigerador están equipados con descongelación automática en el compartimiento del refrigerador.



Bloqueo de control: la opción de bloqueo de mandos, presente en diferentes tipos de productos, le permite bloquear todas las funciones y programas establecidos, así como los controles, para una seguridad total, especialmente en presencia de niños.



Pantalla LED: para optimizar el rendimiento y simplificar el uso del aparato tanto como sea posible, algunas lavadoras y refrigeradores están equipados con una pantalla LED que le permite ver el estado operativo del producto.



Ventilado: sistema de ventilación de enfriamiento que permite difundir constante y uniformemente el aire dentro del refrigerador.



Función de vacaciones: esta función es particularmente útil en casos de ausencia prolongada del hogar, le permite desactivar el funcionamiento del departamento de refrigeradores y mantener solo el congelador en funcionamiento.



Motor inverter: para lavadoras y secadoras: la evolución de las lavadoras y secadoras Smeg hacia modelos más inteligentes y eco-sostenibles ha llevado a la elección de la tecnología Inverter con bomba de calor que reduce significativamente el consumo de energía. Para lavavajillas: el motor inversor de última generación garantiza una mayor vida útil, eficiencia y consumo reducido, así como un silencio absoluto.



Natural Plus Blu Light: el innovador sistema de iluminación aumenta los tiempos de almacenamiento de frutas y verduras, preservando el contenido de vitaminas durante más tiempo.



Tratamiento antibacteriano: varios modelos de refrigeradores Smeg proporcionan un tratamiento antibacteriano para garantizar una mayor higiene



Clase eficiencia energética E



Función económica: la función económica analiza el uso del refrigerador durante el período de activación y optimiza los ciclos de trabajo para mantener la electricidad al mínimo



Congelación rápida: la función de congelación rápida permite que grandes cantidades de alimentos frescos se congelen muy rápidamente. Al activarlo unas horas antes, el congelador baja la temperatura y después de unas horas restablece automáticamente el funcionamiento normal.



Iluminación LED interna: la iluminación LED interna garantiza el ahorro de energía y al mismo tiempo ofrece una luz de atmósfera.



Sistema de enfriamiento Multiflow: el sistema de ventilación Multiflow permite difundir de manera constante y uniforme el aire dentro del refrigerador.