FQ55FNDE



Tuoteryhmä	Jääkaappi
Asennus	Vapaasti seisova
Ryhmä	2 ovea ja 2 laatikkoa
Viiteleveys	Yli 80 cm
Viitekorkeus	160 – 200 cm
NO-FROST-järjestelmä	Kyllä
Jäähdytystyyppi	No Frost
Sulatus	Automaattinen
Saranatyyppi	Tavallinen
EAN-koodi	8017709337650

Estetiikka

Estetiikka	Universaali	**Kylkien materiaali**	Teräs
Väri	Musta	**Kylkien väri**	Musta
Design	Litteä	**Logo**	Lisätty
Pinnan viimeistely	Kiiltävä	**Oven hyllyjen reunan väri**	Hopea
Materiaali	Metallia	**Laatikkojen etuosan värin**	Hopea
Kahva	Ulkoinen	**Lasihyllyjen reunan väri**	Hopea
Kahvan tyyppi	Asennettu	**Näyttö**	LED
Kahvan väri	Musta	**Näytön osio**	Ulkona (ovessa)
Logon väri	Kromi		

Jääkaapin ominaisuudet

Osastojen lukumäärä	2	**Vihanneslaatikon kannen tyyppi**	Liukukiskoilla
Compartment types	Fruit and vegetable compartment	**Kannellinen vihanneslokero**	Kyllä
Säädettävien hyllyjen materiaali	3	**Vihanneslokeron kannen tyyppi**	Lasi
Hedelmä- ja vihanneslaatikoiden määrä	2	**Jääkaapin sisävalo**	Kyllä
Hyllyjen materiaali	Lasi	**Jääkaapin sisävalon tyyppi**	LEDit

Jääkaapin sisäovi

Läpinäkyvällä kannella varustettujen ovihyllyjen määrä	2	**Pullohyllyjen määrä**	2
		Metallilankapullohyllyt	Kyllä
Säädettävien ovihyllyjen määrä	4		
Säädettävät oven metallilankahyllyt	Kyllä		

Jääkaapin muut ominaisuudet



Lisävarusteet	Munakenno	**Puhallin**	Kyllä
Natural Plus Blue Light-valo	Kyllä	**Antibakteerinen hajunpoistaja**	Kyllä
MultiFlow	Kyllä		

Pakastimen ominaisuudet

Laatikoiden määrä	2

Pakastimen muut ominaisuudet



Lisävarusteet	1 jääpalamuotti	**Pikapakastusosio**	Kyllä

Muut tekniset ominaisuudet

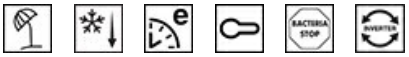

Näytön toiminnot	Lomatila, Pikapakastus, Pikajäähdytys, Eco, Lapsilukko
Pikapakastuspainike	Kyllä
Ovi auki-hälytys	Kyllä
Lämpötilan hälytin	Kyllä
Antibakteerinen tiiviste	Kyllä
Lämpötilansäätöjen määrä	Elektroninen
Kompressorien määrä	1
Jäähdytysaineen tyyppi	R600a
Kompressorin tyyppi	Vaihtelevan nopeuden kompressori
Vaahdon tyyppi	Syklopentaani

Suorituskyky / energiamerkintä - as. 2019



Vuotuinen energiankulutus	302 kWh/a	**Äänitaso**	35 dB(A) re 1 pW
		Kohotus aika	18 h
Energialuokka	E	**4 tähteä - pakastuskapasiteetti**	10.7 kg/24h
Äänitason luokka	B		
Kokonaisnettotilavuus	539 l		

Pakastetilojen tilavuuden summa	152 l	**Ilmastoluokitus**	SN, N, ST
Kylmäsäilytystilojen ja pakastamattomien tilojen tilavuuksien summa	387 l	**EEI**	100 %

Sähköliitäntä

Sähköliitäntä	160 W	**Taajuus (Hz)**	50 Hz
Virta (A)	0.9 A	**Johdon pituus**	240 cm
Jännite (V)	220-240 V	**Sähköpistokkeen tyyppi**	(F;E) Schuko

Logistiikkatiedot

Leveys (mm)	840 mm	**Tuotteen leveys kun ovet ovat täysin auki**	1326 mm
Syvyys ilman kahvaa	790 mm	**Tuotteen syvyys kahvalla**	780 mm
Korkeus jaloilla	1825 mm	**Tuotteen syvyys kun ovi auki 90°**	1072 mm

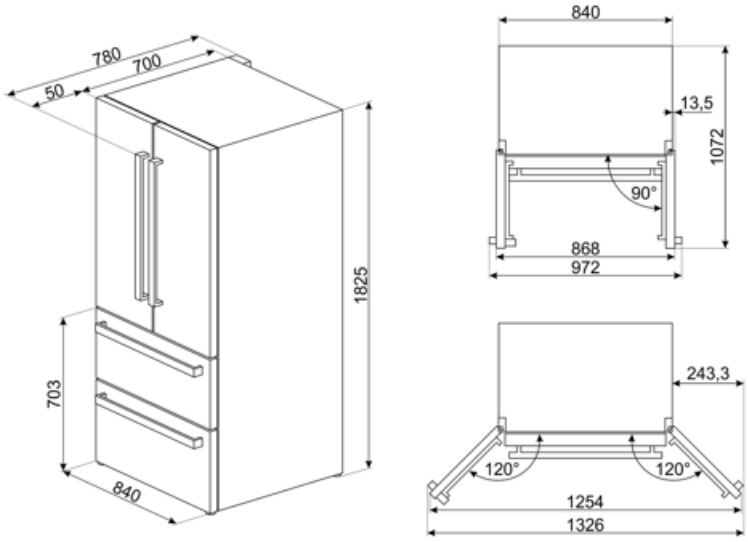

Symbols glossary



Automaattinen sulatusjärjestelmä huolehtii sulatuksesta automaattisesti säännöllisin aikavälein, jolloin sulatuksesta ei tarvitse huolehtia.



Lapsilukko: jotkin mallit on varustettu laitteella, joka lukitsee ohjelman/jakson, jottei sitä voitaisi muuttaa vahingossa.



LED-näyttö: näyttää valitut ohjelmat, toiminnot ja vaihtoehdot sekä ajan ennen jakson loppumista.



Tuuletettu: Kylmän ilman automaattinen jakelu jääkaappiosastoon, mikä mahdollistaa tasaisen lämpötilan jakelun jääkaapissa.



Tehonsäästötila: Tehonsäästötilan avulla jääkaappi voidaan ottaa pois käytöstä ja pakastin voidaan pitää päällä.



Smegin siirtyminen älykkäämpiin ja ympäristöystävällisempiin malleihin on johtanut invertteriteknologian valitsemiseen, mikä karsii kulutusta merkittävästi.



Natural Plus Blu Light: Tämä ainutlaatunen Natural Plus Blu Light -järjestelmä toimii luonnon kanssa lisätäkseen hedelmien ja vihannesten säilyvyysaikaa.



Antibakteerinen käsittely: antibakteerinen käsittely paremman hygienian takaamiseksi



Energiatehokkuusluokka E



Säästötila: Analysoi jääkaapin toimintaa aktivoinnin aikana ja optimoi toimintajakson tehonkulutuksen vähentämiseksi.



Pikapakastus: Pikapakastustoiminto jäähdyttää osaston lämpötilaa, kun se aktivoidaan muutama tunti ennen käyttöä.



LED-sisävalo: energiatehokkaampi ja kestävä tapa valaista laitteen sisäosa.



Air plus: pitää ruoan tuoreena pidempään.