FQ55FNDE



Termékcsalád	Hűtő
Üzembe helyezés	Szabadon álló
Kategória	2 ajtó és 2 fiók
Referencia szélesség	Több mint 80 cm
Referencia magasság	160 – 200 cm
Total No Frost rendszer	Igen
Hűtés típusa	Total No Frost
Leolvasztás	Automatikus
Zsanér típusa	Standard
EAN kód	8017709337650

Design

Design család	Universale	**Oldalsó anyag**	Acél
Szín	Fekete	**Oldalsó szín**	Fekete
Design	Lapos	**Logo**	3D
Felületkezelés	Fényes	**Ajtó polcok profilszíne**	Ezüst
Anyag	Fémlemez	**Fiókok profilszíne**	Ezüst
Fogantyú	Külső	**Az üvegpolc profiljának színe**	Ezüst
Fogantyú típusa	Rögzített	**Kijelző**	LED
Fogantyú színe	Fekete	**Kijelző pozíció**	Esterno (su porta)
Logó színe	Króm		

Hűtőszekrény rekesz jellemzői

Rekeszek száma	2	**A frissentartó/zöldségfiókok fedelének típusa**	Kihúzható
Compartment types	Fruit and vegetable compartment	**Frissentartó fedél**	Igen
Állítható polcok száma	3	**A frissentartó/zöldségfiókok fedelének típusa**	Üveg
Gyümölcs- és zöldségfiókok száma	2	**Belső világítás a hűtőben**	Igen
Polcok anyaga	Üveg	**Belső világítás típusa (hűtőszekrény)**	LED

Hűtőszekrény belső ajtó

Átlátszó fedelű ajtópolcok száma	2	**Palacktartó polcok száma**	2
Állítható ajtópolcok száma	4	**Palacktartó polcok fém merevítővel**	Igen
Állítható ajtópolcok	Igen		

Hűtőszekrény egyéb jellemzői



Tartozékok	Tojástartó	**Ventilátor**	Igen
Natural Plus Blu Light	Igen	**Antibakteriális szagszűrő**	Igen
MultiFlow	Igen		

Fagyasztórekesz jellemzői

Fiókok száma	2

Fagyasztó egyéb jellemzői



Tartozékok	1 jégkészítő	**Gyorsfagyasztó rekesz**	Igen

Egyéb műszaki jellemzők

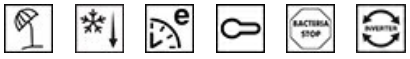

Funkciók megjelenítése	Vakáció mód, Gyorsfagyasztás, Gyors hűtés, ECO, Vezérlés zár
Gyorsfagyasztás gomb	Igen
Ajtó riasztás	Igen
Hőmérséklet riasztás	Igen
Antibakteriális tömítés	Igen
A hőmérséklet-szabályozás típusa	Elektronikus
Kompresszorok száma	1
Hűtőközeg gáz típusa	R600a
Kompresszor típusa	Inverteres
Foam agent	Cyclopentane

Teljesítmény / Energiacímke – 2019-es rendelet



Éves energiafogyasztás	302 kWh/a	**Levegőben terjedő akusztikus zajkibocsátás**	35 dB(A) re 1 pW
Energiahatékonysági osztály	E		
Levegőben terjedő akusztikus zajkibocsátási osztály	B	**Hőmérséklet-emelkedés ideje**	18 h
Teljes nettó űrtartalom	539 l		

Fagyasztó űrtartalom	152 l	**4 csillagos – Fagyasztási kapacitás**	10,7 kg/24h
Hűtőtér űrtartalom	387 l	**Klímaosztály**	SN, N, ST
		EEI	100 %

Elektromos csatlakozás

Elektromos csatlakozás névleges értéke	160 W	**Frekvencia (Hz)**	50 Hz
Áramerősség	0,9 A	**Tápkábel hossza**	240 cm
Feszültség (V)	220-240 V	**Csatlakozódugó**	(F;E) Schuko

Logisztikai információk

Termék szélesség (mm)	840 mm	**Termékszélesség nyitott ajtóval**	1326 mm
Mélység fogantyú nélkül	790 mm	**Termékmélység fogantyúval**	780 mm
Magasság	1825 mm	**Termékmélység 90°-os szögben nyitott ajtókkal**	1072 mm

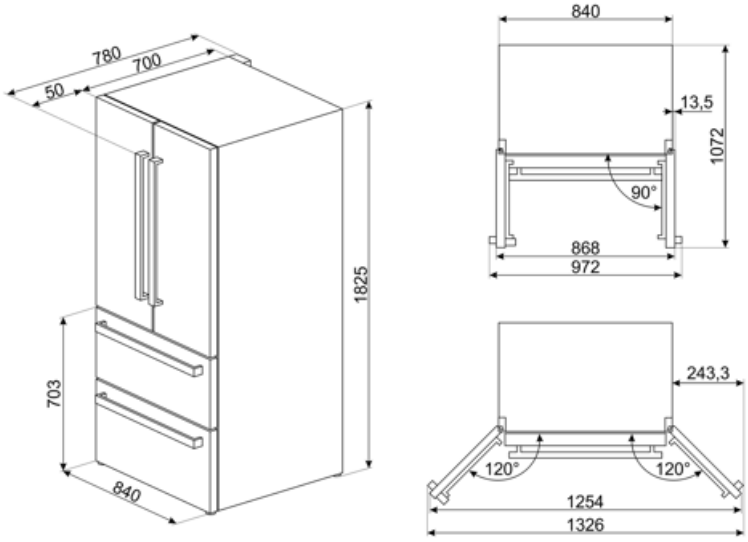

Symbols glossary



Az automatikus leolvasztási rendszer rendszeres időközönként automatikus leolvasztással működik, teljesen kiküszöbölve a leolvasztás szükségességét.



Gyerekzár: egyes modellek olyan funkcióval rendelkeznek, amely lehetővé teszi a program vagy ciklus zárolását, megakadályozva annak véletlen módosítását.



LED kijelző: a kiválasztott programok, funkciók és opciók, valamint a ciklus végéig eltelt idő megjelenítése.



Ventilátoros: A hideg levegő kényszerített elosztása a hűtőtérben, ami egyenletes hőmérséklet-eloszlást tesz lehetővé a hűtőszekrényen belül.



Energiatakarékos üzemmód: Az energiatakarékos üzemmód lehetővé teszi a hűtőszekrény kikapcsolását és a fagyasztó működtetését.



A Smeg intelligensebb és környezetbarátabb modellek felé történő elmozdulása az inverteres technológia választásához vezetett, ami jelentősen csökkenti a fogyasztást.



Natural Plus Blu Light: Ez az egyedülálló Natural Plus Blu Light rendszer természetes módon növeli a gyümölcsök és zöldségek tárolási idejét.



Antibakteriális kezelés: antibakteriális kezelés a jobb higiénia érdekében



E energiahatékonysági osztály



Gazdaságos mód: Elemzi a hűtőszekrény működését az aktiválás során, és optimalizálja a működési ciklust az energiafogyasztás csökkentése érdekében.



Gyorsfagyasztás: A gyorsfagyasztás funkciót a használat előtt néhány órával aktiválva lecsökkenti a rekesz hőmérsékletét.



LED belső világítás: energiahatékonyabb és tartósabb mód a készülék belsejének megvilágítására.



Air plus: hosszabb ideig frissen tartja az ételt.