FQ55FNDF

Famille	Réfrigérateurs
Installation	Pose libre
Catégorie	2 portes + 2 tiroirs
Largeur de référence	Plus de 80
Système Froid Ventilé total	Total
Type de refroidissement	Réfrigérateur froid brassé, congélateur froid ventilé
Dégivrage	Automatique
Type de charnières	Standard
Code EAN	8017709293284

Esthétique

Esthétique	Universel
Couleur	Noir
Finition	Brillant
Design	Plat
Matériau de la porte	Tôle d'acier
Poignée	Externe
Type de poignée	Fixe
Couleur de la poignée	Noir
Couleur du logo	Chromé
Matériau des parois latérales	Tôle d'acier
Couleur des parois latérales	Noir
Logo	Appliqué
Couleur des finitions des balconnets	Gris métal
Couleur des finitions des tiroirs	Gris métal
Couleur des finitions des clayettes en verre	Gris métal
Afficheur	LED
Position de l'afficheur	Externe (sur la porte)

Caractéristiques réfrigérateur

Nombre de clayettes réglables	3
Nombre de bacs à légumes	2
Type de clayettes réglables	Verre
Type de bac à légumes	Sur glissières/rails
Dessus bac à légumes	Oui
Type de dessus bac à légumes	Verre
Eclairage interne réfrigérateur	Oui
Type d'éclairage interne réfrigérateur	LED

Contre-porte réfrigérateur

Nombre de balconnets avec couvercle transparent	2
Nombre de balconnets réglables	4
Balconnets réglables avec fil métallique	Oui
Nombre de balconnets porte-bouteilles	2
Balconnet porte-bouteilles avec fil métallique	Oui

Autres caractéristiques réfrigérateur

Accessoires réfrigérateur	Casier à oeufs
Système "Frais Actif" par lampes LED bleues	Oui
Airplus, système d'aération multiple	Oui
Turbine	Oui
Ioniseur	Oui
Filtre à odeurs antibactérien	Oui

Caractéristiques congélateur

Nombre de tiroirs	2

Autres caractéristiques congélateur

Accessoires congélateur	1 bac à glaçons
Compartiment congélation rapide	Oui

Autres caractéristiques techniques

Fonctions de l'afficheur	Vacances, Congélation rapide, Refroidissement rapide, Eco, Sécurité enfants
Touche congélation rapide	Oui
Alarme porte ouverte	Oui
Alarme température	Oui
Joint antibactérien	Oui
Type de contrôle de la température	Électronique
Nombre de compresseurs	1
Type de gaz réfrigérant	R600a
Type compresseur	Compresseur à capacité variable (Inverter)
Quantité de réfrigérant (gr)	63 g
Agent d'expansion pour mousses isolantes	Cyclopentane

Performance / Etiquette énergétique - Reg. 2019

Consommation d'énergie annuelle	378 kWh/a	**Niveau sonore**	35 dB(A) re 1 pW
Classe énergétique	F	**Autonomie en cas de coupure de courant**	18 h
Classe d'émissions acoustiques dans l'air	B	**4 étoiles - Capacité de congélation**	10.7 Kg/24h
Volume net total	539 l	**Classe climatique**	SN, ST
Somme des volumes du (des) compartiment(s) congélation	152 l	**EEI**	125 %
Somme des volumes du (des) compartiment(s) Extra Fresh et du (des) compartiment(s) frais	387 l		

Raccordement électrique

Type de prise	(F;E) Schuko	**Tension**	230 V
Puissance nominale	160 W	**Fréquence**	50 Hz
Intensité	0,9 A	**Longueur du câble d'alimentation**	240 cm

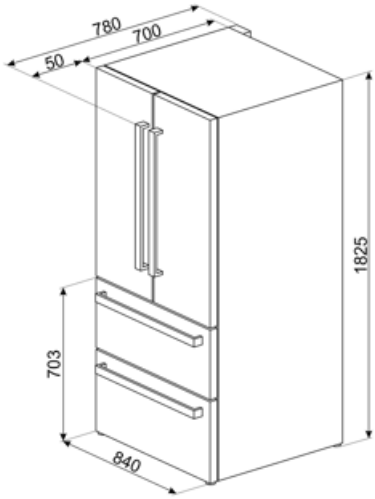

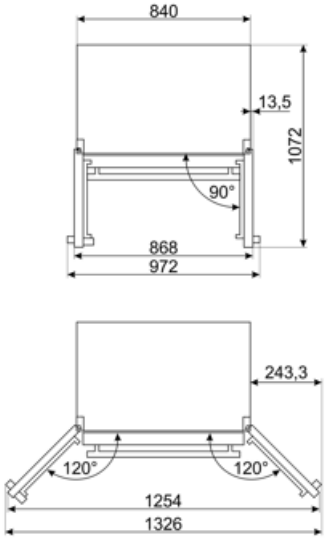

Symbols glossary

4 étoiles

A++ : Les produits Smeg, en classe énergétique A, A+, A++ et A+++, permettent de réduire la consommation d'énergie tout en gardant une efficacité maximale et en garantissant un meilleur respect de l'environnement.

Traitement antibactérien : Plusieurs modèles de réfrigérateurs Smeg sont dotés un traitement antibactérien pour assurer une meilleure hygiène.

Afficheur LED : Pour optimiser les performances et simplifier au maximum l'utilisation de l'appareil, certaines machines à laver et certains réfrigérateurs sont équipés d'un afficheur LED qui permet de visualiser l'état de fonctionnement du produit.

Brassé : Système de ventilation de refroidissement qui permet à l'air à l'intérieur du réfrigérateur d'être constamment et uniformément réparti.

Fonction vacances : Cette fonction est particulièrement utile en cas d'absence prolongée du domicile, vous permet de désactiver le fonctionnement du service de réfrigération et de ne garder en service que le congélateur.

L'évolution de Smeg vers des modèles plus intelligents et plus écologiques a conduit au choix de la technologie Inverter, qui réduit considérablement la consommation.

Le système « Active Fresh » éclaire d'une lumière bleue les tiroirs des aliments frais, prolongeant la durée de conservation des fruits et légumes.

Classe énergétique F

Le système ioniseur de Smeg améliore la qualité de l'air à l'intérieur de la cellule. Grâce à la génération d'ions chargés négativement et libérés à l'intérieur du réfrigérateur, le système neutralise les poussières désagréables.

Dégivrage automatique : Le réfrigérateur se dégivre automatiquement. L'eau issue de ce dégivrage ne doit pas être récupérée car le réfrigérateur est équipé d'un système d'évaporation.

Verrouillage commandes : L'option verrouillage des commandes, présente sur différents types de produits, permet de verrouiller toutes les fonctions et programmes sélectionnés ainsi que les commandes, pour une sécurité totale, notamment en présence d'enfants.

Fonction Economie : La fonction Economie analyse l'utilisation du réfrigérateur pendant la période d'activation et optimise les cycles de travail, pour minimiser la dépense d'électricité.

Congélation rapide : La fonction de congélation rapide permet de congeler de grandes quantités d'aliments frais en très peu de temps. En l'activant quelques heures avant, le congélateur abaisse la température et, après quelques heures, reprend automatiquement son fonctionnement normal.

Eclairage intérieur LED : L'éclairage intérieur LED assure à la fois des économies d'énergie et un éclairage d'ambiance.

Système de refroidissement Multiflow : Le système de ventilation Multiflow permet de répartir l'air à l'intérieur du réfrigérateur de façon constante et uniforme.

No-Frost : Le système No-Frost empêche la formation de glace (dans le congélateur) et de givre (dans le réfrigérateur). Par conséquent, le dégivrage périodique n'est plus nécessaire. De plus, les aliments sont mieux conservés et conservent leur consistance, leur saveur et leur goût, tandis que l'emballage ne colle pas les uns aux autres ni aux parois, en particulier dans le compartiment congélation.

Benefit (TT)

Natural Plus Blue Light

The Natural plus Blue light system extends the shelf life of fruit and vegetables while preserving their organoleptic properties

Système Multiflow en plastique

Le système Multiflow assure une distribution uniforme de l'air froid à l'intérieur du réfrigérateur.

Ventilateur

Le ventilateur contribue à une répartition uniforme de l'air à l'intérieur du réfrigérateur

Gaz réfrigérant R600a

Le gaz réfrigérant R600a, respectueux de l'environnement, contribue à un refroidissement rapide tout en réduisant la consommation d'énergie.

Climate class

Climatic class SN-T makes the appliance suitable for working at room temperature between 10 °C and 43 °C (50 °F ~ 109 °F)

Poignée extérieure

La poignée extérieure garantit praticité et facilité d'utilisation du réfrigérateur

Éclairage intérieur du réfrigérateur

L'éclairage intérieur assure une visibilité parfaite des étagères dans le compartiment réfrigérateur, facilitant l'accès et l'organisation des aliments

Tiroir à fruits et légumes

Le tiroir à fruits et légumes garantit les meilleures conditions de stockage pour les aliments frais

Compresseur Inverter

Le compresseur Inverter réduit les niveaux sonores et de vibration pour un environnement de cuisine silencieux et confortable.

La technologie des compresseurs Inverter offre des avantages significatifs pour les systèmes de réfrigération, en améliorant à la fois les performances et l'efficacité. Un meilleur contrôle de la température garantit un environnement intérieur plus stable et plus constant, préservant ainsi la fraîcheur des aliments. Cette technologie permet également de réduire la consommation d'énergie, car le compresseur ajuste sa vitesse en fonction des besoins de refroidissement.

Écran externe

Écran externe pour un contrôle simple et intuitif avec un accès rapide aux informations