FQ55FNDF

משפחת מוצרים	מקרר
התקנה	נפרד
קטגוריה	דלתות ו-2 מגירות 2
רוחב ייחוס	גבוה מ-80
Sistema Total No - Frost	סה"כ
סוג קירור	No-Frost מקרר בסיוע מאוורר, מקפיא
הפשרה	אוטומטית
סוג צירים	סטנדרטי
קוד EAN	8017709293284

אסתטיקה

סדרה עיצובית	Universale	**חומר דופן**	פלדה
צבע	שחור	**צבע דפנות**	שחור
גימור	מבריק	Logo	Applied
עיצוב	שטוח	**צבע פרופיל של מדפי דלת**	כסף
חומר	יריעת מתכת	**צבע פרופיל מגירות**	כסף
ידית	חיצוני	**צבע פרופיל של מדף זכוכית**	כסף
סוג ידית	קבוע	**צג**	LED
צבע ידית	שחור	**מחיצת תצוגה**	Esterno (su porta)
צבע לוגו	כרום		

מאפייני תא מקרר

מספר מדפים מתכוננים	3	**כיסוי לתא פירות וירקות**	כן
מספר מגירות לפירות וירקות	2	**סוג כיסוי תא/מגירה לפירות וירקות**	זכוכית
סוג מדפים מתכוננים	זכוכית	**תאורה פנימית במקרר**	כן
סוג כיסוי תא/מגירה לפירות וירקות	על מסילות מחליקות	**(סוג תאורה פנימית (מקרר**	LED

דלת פנימית של מקרר

מספר מדפי דלת עם כיסוי שקוף	2	**מספר מדפי בקבוקים**	2
מספר מדפי דלת מתכוננים	4		

מדפי דלת מתכוננים עם פס תמיכה	כן	**מדפי בקבוקים עם פס תמיכה**	כן

מאפיינים אחרים של מקרר

אביזרים	מגש ביצים	**מאוורר**	כן
Natural Plus Blu Light	כן	**איונייזר**	כן
MultiFlow	כן	**מסנן ריחות אנטי-בקטריאלי**	כן

מאפייני תא מקפיא

מספר מגירות	2

מאפיינים אחרים של מקפיא

אביזרים	תיבת קרח אחת	**תא לקפיאה מהירה**	כן

מאפיינים טכניים אחרים

תצוגת פונקציות	חופשה, קפיאה מהירה, קירור מהיר, חסכונית, נעילת בקרות
לחצן לקפיאה מהירה	כן
התרעה על פתיחת דלת	כן
התרעת טמפרטורה	כן
סל אנטי-בקטריאלי	כן
סוג בקרת טמפרטורה	אלקטרוני
מס' מדחסים	1
סוג גז קרר	R600a
סוג מדחס	אינוורטר
כמות קרר (גרם)	63 g
Foam agent	Cyclopentane

תווית חשמל / ביצועים – שנת 2019

צריכת חשמל שנתית	378 kWh/a	**פליטות רעש נישא באוויר**	35 dB(A) re 1 pW
קטגוריית יעילות אנרגטית	F	**זמן עליית טמפרטורה**	18 h
קטגוריית פליטות רעש נישא באוויר	B	**כוכבים 4 - קיבולת הקפאה**	10.7 Kg/24h
נפח נטו כולל	539 l	**קטגוריית אקלים**	SN, ST
סכום הנפחים של התאים הקפואים	152 l	**EEI**	125 %

סכום הנפחים של תאי הקירור והתאים הלא קפואים	387 l

חיבור חשמלי

תקע	(F;E) Schuko	**מתח (וולט)**	230 V
דירוג חיבור חשמלי	160 W	**תדר (Hz)**	50 Hz
זרם	0,9 A	**אורך כבל חשמל**	240 cm

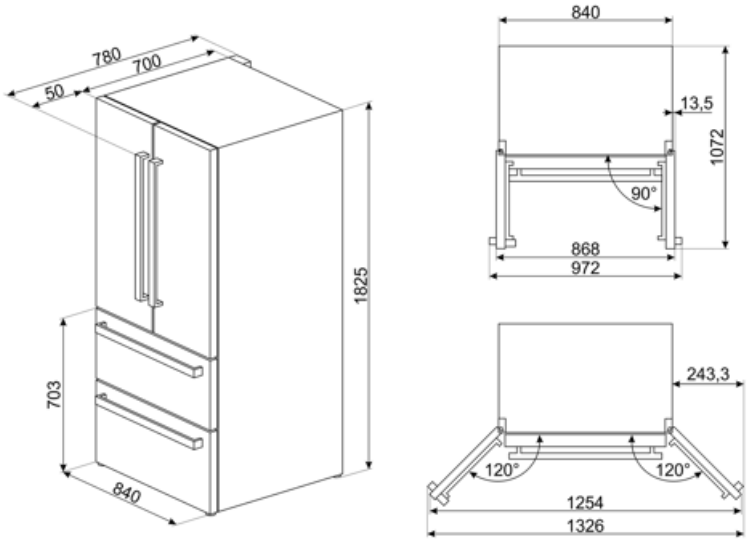

Symbols glossary

תא הקפאה 4 כוכבים לשימור טוב יותר של מזון.

מערכת ההפשרה האוטומטית פועלת על ידי הפשרה אוטומטית במרווחים קבועים ומבטלת את הצורך בהפשרה.

מסייעת לחסוך A++ קטגוריית יעילות אנרגטית :A++ הביצועים .A עד 20% חשמל בהשוואה לקטגוריה המרביים עם הצריכה המינימלית מובטחים.

הצגת תוכניות, פונקציות ואפשרויות שנבחרו :LED צג ואת הזמן שנותר לסיום המחזור.

מאוורר: הפצה מאולצת של אוויר קר בתא המקרר שמאפשרת פיזור אחיד של הטמפרטורה בתוכו.

מצב חיסכון בחשמל: מצב החיסכון בחשמל מאפשר להשבית את המקרר ולהשאיר את המקפיא עובד.

טכנולוגיית אינוורטר: ההתפתחות של המייבשים של לכיוון של דגמים חכמים וידידותיים לסביבה Smeg יותר הובילה לבחירה לשימוש בטכנולוגיית אינוורטר עם משאבות חום, שמפחיתה משמעותית את צריכת החשמל.

Natural Plus Blu Light: מערכת Natural Plus Blu הייחודית הזו פועלת באופן טבעי להארכת משך Light האחסון של פירות וירקות.

F קטגוריית יעילות אנרגטית

משפרת את איכות האוויר Smeg Active Ion מערכת בתא. הודות ליצירה של איונים עם מטען שלילי Active Ion שמשוחררים בתוך המקרר, מערכת מנטרלת אבק לא נעים.

טיפול אנטי-בקטריאלי: טיפול אנטי-בקטריאלי שמבטיח היגיינה טובה יותר

נעילת ילדים: חלק מהדגמים מצוידים במתקן לנעילת התוכניות/מחזורים כך שלא ניתן לשנותם באקראי.

מצב חסכוני: ניתוח התפקוד של המקרר במהלך ההפעלה ומיטוב מחזור ההפעלה כדי להקטין את צריכת החשמל.

קפיאה מהירה: פונקציית הקפיאה המהירה מנמיכה את הטמפרטורה בתא אם מפעילים אותה מספר שעות לפני השימוש.

פנימית: דרך חסכונית יותר בחשמל LED תאורת ומאריכת ימים יותר להאיר את פנים המכונה.

אוויר פלוס: שמירה על מזון טרי יותר לפרק זמן ממושך יותר.

No Frost: מערכות No Frost ו-Frost free מונעות הצטברות של קרח כך שאין צורך בהפשרת קרח.

Benefit (TT)

Natural Plus Blue Light

מאריכה את חיי המדף של פירות וירקות ושומרת על האיכויות שלהם Natural plus Blue light מערכת

מערכת פלסטיק Multiflow

מבטיחה חלוקה אחידה של אוויר קר בתוך המקרר Multiflow מערכת

מאוורר

המאוורר תורם לחלוקה שווה של האוויר בתוך המקרר

גז קירור R600a

ידידותי לסביבה תורם לקירור מהיר עם צריכת אנרגיה נמוכה יותר R600a גז קירור

קטגוריית אקלים

SN-T 10° סיווג אקלים הופכת את המכשיר למתאים לעבודה בטמפרטורת חדר בין 43°C-ל (50°C ~ 109°F)

ידית חיצונית

הידית החיצונית מבטיחה פרקטיות וקלות שימוש במקרר

תאורת מקרר פנימית

תאורת פנים לראייה מושלמת של מדפים בתא המקרר

מגירת פירות וירקות

מגירת הפירות והירקות מבטיחה את תנאי האחסון הטובים ביותר למזון טרי, תוך הימנעות מכל זיהום

מדחס אינוורטר

מדחס אינוורטר מפחית את רמות הרעש והרטט ותורם לסביבת מטבח שקטה ונוחה

טכנולוגיית מדחס אינוורטר מציעה יתרונות משמעותיים למערכות קירור, ומשפרת הן את הביצועים והן את היעילות. בקרת טמפרטורה טובה יותר מבטיחה סביבה פנימית יציבה וקבועה יותר, ושומרת על טריות המזון. טכנולוגיה זו גורמת גם לצריכת אנרגיה מופחתת, מכיוון שהמדחס מתאים את מהירותו בהתאם לצורכי הקירור.

תצוגה חיצונית

תצוגה חיצונית לשליטה פשוטה ואינטואיטיבית עם גישה מהירה למידע