FQ55FXDE

Famiglia	Frigorifero
Installazione	Libera installazione
Categoria	2 Porte e 2 Cassetti
Larghezza di riferimento	Maggiore di 80 cm
Altezza di riferimento	160 - 200 cm
Sistema Total No - Frost	Sì
Tipo di raffreddamento	No Frost Totale
Sbrinamento	Automatico
Tipo di cerniera	Standard
Codice EAN	8017709337643

Estetica

Estetica	Universale	**Colore logo**	Cromo
Colore	Inox Look	**Materiale fianchi**	Lamiera
Design	Piatto	**Colore fianchi**	Silver
Maniglia	Esterna	**Logo**	Applicato
Tipo Maniglia	Fissa	**Tipologia di Display**	LED
Colore maniglia	Acciaio	**Posizione display**	Esterno (su porta)

Allestimento Comparto Frigorifero

Numero vani	2	**Tipologia verduriera**	Standard
Tipologia vani	Vano frutta e verdura	**Ripiano copri - verduriera**	Sì
Numero ripiani regolabili	3	**Tipologia ripiano copri - verduriera**	Cristallo
Numero cassetti frutta e verdura	2	**Illuminazione interna frigo**	Sì
Tipologia ripiani regolabili	Cristallo	**Tipo illuminazione interna frigo**	Led

Controporta comparto Frigorifero

Numero mensole con coperchio transparente	2	**Numero mensole porta-bottiglie**	2

Numero balconcini regolabili	4	**Mensole porta-bottiglie con filo metallico**	Sì
Mensole porta - oggetti con filo metallico	Sì		

Altre dotazioni Frigorifero

Accessori frigorifero	Porta-uova	**Ventola**	Sì
Natural Plus Blu Light	Sì	**Active Ion**	Sì
MultiFlow	Sì	**Filtro Anti-odore**	Sì

Allestimento comparto Congelatore

Numero cassetti	2	**Tipo illuminazione freezer**	No

Altre dotazioni Congelatore

Accessories	1 contenitore ghiaccio	**Zona congelamento rapido**	Sì

Altre caratteristiche tecniche

Funzioni display	Holiday, Congelamento rapido, Raffreddamento rapido, Eco, Blocco tasti, Allarme temperatura
Tasto congelamento rapido	Sì
Allarme porta aperta	Sì
Allarme temperatura	Sì
Guarnizione Antibatterica	Sì
Tipo di controllo della temperatura	Elettronico
Numero di compressori	1
Tipo di gas refrigerante	R600a
Tipo di compressore	Inverter
Agente schiumogeno	Ciclopentano

Prestazioni / Etichetta Energetica - Reg. 2019

Consumo annuo di energia	302 kWh/a	**Emissioni di rumore aereo**	35 dB(A) re 1 pW
Classe di efficienza energetica	E	**Autonomia di Conservazione senza energia elettrica**	18 h

Classe di emissione di rumore aereo	B	**4 stelle - Capacità di congelamento**	10,7 kg/24h
Volume totale netto	539 l	**Classe climatica**	SN, N, ST
Somma dei volumi degli scomparti per prodotti congelati	152 l	**IEE**	100 %
Somma dei volumi degli scomparti di raffreddamento e degli scomparti per prodotti non congelati	387 l		

Collegamento Elettrico

Dati nominali di collegamento elettrico	160 W	**Frequenza (Hz)**	50 Hz
Corrente	0,9 A	**Lunghezza cavo di alimentazione**	240 cm
Tensione (V)	220-240 V	**Spina**	(F;E) Schuko

Informazioni Logistiche

Larghezza	840 mm	**Altezza**	1825 mm
Profondità del prodotto senza maniglia	790 mm		

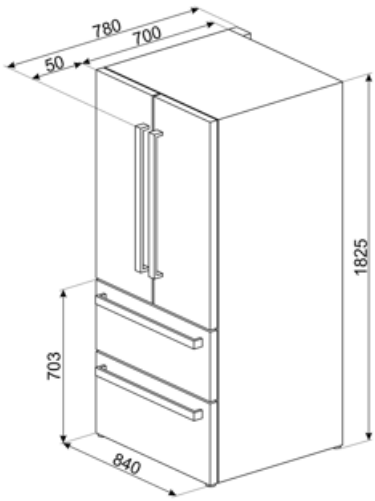

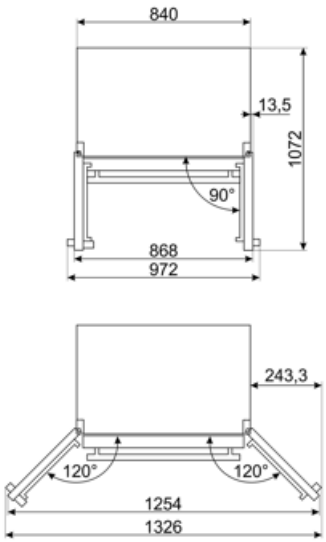

Glossario simboli

Il sistema Active Ion di Smeg migliora la qualità dell'aria all'interno della cella. Grazie alla generazione di ioni a carica negativa rilasciati all'interno del frigorifero, il sistema Active Ion neutralizza la polvere sgradevole.

Trattamento antibatterico: Diversi modelli di Frigoriferi Smeg prevedono un trattamento antibatterico per garantire una maggiore igiene.

Classe di efficienza energetica E

Funzione economy: La funzione Economy analizza l'utilizzo del frigorifero nel periodo di attivazione e ottimizza i cicli di lavoro, per contenere al minimo il dispendio di elettricità.

Congelamento rapido: La funzione del congelamento rapido permette di congelare in tempi brevissimi grandi quantità di cibi freschi. Attivandola qualche ora prima, il congelatore abbassa la temperatura e dopo alcune ore ripristina automaticamente il normale funzionamento.

Illuminazione interna a LED: L'illuminazione interna a LED garantisce un risparmio energetico e, al contempo, offre una luce di atmosfera.

Sistema di raffreddamento Multiflow: il sistema di ventilazione Multiflow permette di diffondere costantemente e in modo omogeneo l'aria all'interno del frigorifero.

Sbrinamento automatico: Tutti i modelli di frigoriferi sono dotati di Sbrinamento automatico nel vano frigorifero.

Blocco comandi: L'opzione blocco comandi, presente su diverse tipologie di prodotti, permette di bloccare tutte le funzioni e i programmi impostati, nonché i comandi, per una totale sicurezza soprattutto in presenza di bambini.

Display LED: Per ottimizzare le prestazioni e semplificare al massimo l'utilizzo dell'elettrodomestico , alcune lavabiancheria e alcuni frigoriferi sono dotati di un display LED che permette di visualizzare lo stato di funzionamento del prodotto.

Ventilato: Sistema di ventilazione del freddo che permette di diffondere costantemente e in modo omogeneo l'aria all'interno del frigorifero.

Funzione vacanze: Questa funzione è particolarmente utile in casi di prolungata assenza da casa, permette di disattivare il funzionamento del reparto frigorifero e mantenere in funzione solo il freezer.

L'evoluzione Smeg verso modelli più intelligenti ed ecosostenibili ha portato alla scelta della tecnologia Inverter che riduce significativamente i consumi.

Natural Plus Blu Light: Innovativo sistema di illuminazione aumenta i tempi di conservazione di frutta e verdura, preservandone più a lungo il contenuto vitaminico.