FQ60B2PE1



משפחת מוצרים	מקרר
התקנה	נפרד
קטגוריה	דלתות 4
Sistema Total No - Frost	סה"כ
סוג קירור	מערכת קירור משולשת - Total No Frost
הפשרה	אוטומטית
סוג צירים	סטנדרטי
קוד EAN	8017709272937

אסתטיקה

סדרה עיצובית	Universale	**צבע דפנות**	לבן
צבע	לבן	**Logo**	Applied
עיצוב	שטוח	**צבע פרופיל של מדפי דלת**	כסף
חומר	יריעת מתכת	**צבע פרופיל מגירות**	כסף
ידית	חיצוני	**צבע פרופיל של מדף זכוכית**	כסף
סוג ידית	קבוע	**צג**	LCD
צבע ידית	כסף	**מחיצת תצוגה**	Esterno (su porta)
צבע לוגו	כרום	**צבעים חלופיים זמינים**	נירוסטה, לבן, שחור
חומר דופן	פלדה		

מאפייני תא מקרר

מספר מדפים מתכווננים	2	**סוג כיסוי תא/מגירה לפירות וירקות**	זכוכית
מספר מגירות לפירות וירקות	2	**אזור** Life Plus-0°C	כן
חומר מדפים	זכוכית	**תאורה פנימית במקרר**	כן
סוג כיסוי תא/מגירה לפירות וירקות	על מסילות מחליקות	**(סוג תאורה פנימית (מקרר**	LED
כיסוי לתא פירות וירקות	כן		

דלת פנימית של מקרר

מספר מדפי דלת עם כיסוי שקוף	2	**מספר מדפי בקבוקים**	2

מספר מדפי דלת מתכווננים 2

מאפיינים אחרים של מקרר



אביזרים	מחוון 2, מגש ביצים	**מאוורר**	כן
Natural Plus Blu Light	כן	**איונייזר**	כן
MultiFlow	כן	**מסנן ריחות אנטי-בקטריאלי**	כן

מאפייני תא מקפיא

מספר מגירות	3	**סוג תאורה פנימית (מקפיא)**	LED
מספר המדפים	2	**סוגי מדפים**	זכוכית
תאורה פנימית במקפיא	כן		

מאפיינים אחרים של מקפיא



אביזרים	מכונת קרח ידנית	**תא לקפיאה מהירה**	כן
מכונת קרח	ידנית		

מאפיינים טכניים אחרים



תצוגת פונקציות	חופשה, קפיאה מהירה, קירור מהיר, מולטיזון, חסכונית, נעילת בקרות
מולטיזון	כן
לחצן לקפיאה מהירה	כן
נורת התרעת טמפרטורה	כן
התרעה על פתיחת דלת	כן
התרעת טמפרטורה	כן
סל אנטי-בקטריאלי	כן
סוג בקרת טמפרטורה	אלקטרוני
מס' מדחסים	1
סוג גז קרר	R600a
סוג מדחס	אינוורטר
כמות קרר (גרם)	68 g
Foam agent	Cyclopentane

תווית חשמל / ביצועים – שנת 2019

פליטות רעש נישא באוויר	43 dB(A) re 1 pW

חיבור חשמלי

דירוג חיבור חשמלי	200 W	**תדר (Hz)**	50 Hz
זרם	0,8 A	**אורך כבל חשמל**	240 cm
מתח (וולט)	220-240 V	**תקע**	(F;E) Schuko

מידע לוגיסטי

רוחב	908 mm	**רוחב המוצר עם פתיחה מרבית של הדלתות**	1634 mm
עומק ללא ידית	788 mm		
גובה	1820 mm	**רוחב מרווח**	35 mm

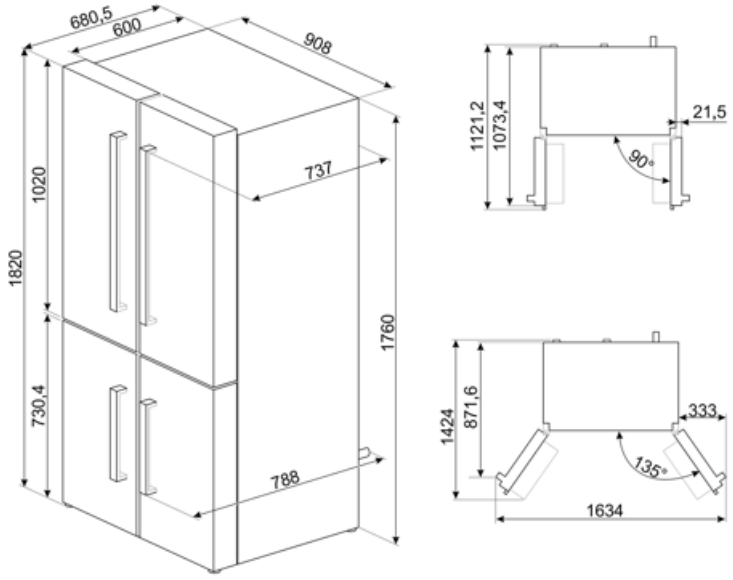

Symbols glossary



תא הקפאה 4 כוכבים לשימור טוב יותר של מזון.



מסייעת לחסוך A++ קטגוריית יעילות אנרגטית: A++ הביצועים .A עד 20% חשמל בהשוואה לקטגוריה המרבים עם הצריכה המינימלית מובטחים.



משפרת את איכות האוויר Smeg Active Ion מערכת בתא. הודות ליצירה של איונים עם מטען שלילי Active Ion שמשוחררים בתוך המקרר, מערכת מנטרלת אבק לא נעים.



מערכת ההפשרה האוטומטית פועלת על ידי הפשרה אוטומטית במרווחים קבועים ומבטלת את הצורך בהפשרה.



טיפול אנטי-בקטריאלי: טיפול אנטי-בקטריאלי שמבטיח היגיינה טובה יותר



נעילת ילדים: חלק מהדגמים מצוידים במתקן לנעילת התוכניות/מחזורים כך שלא ניתן לשנותם באקראי.



צג LCD: מיטוב הביצועים ופשטות השימוש במכשיר.



מצב חסכוני: ניתוח התפקוד של המקרר במהלך ההפעלה ומיטוב מחזור ההפעלה כדי להקטין את צריכת החשמל.



מאוורר: הפצה מאולצת של אוויר קר בתא המקרר שמאפשרת פיזור אחיד של הטמפרטורה בתוכו.



קפיאה מהירה: פונקציית הקפיאה המהירה מנמיכה את הטמפרטורה בתא אם מפעילים אותה מספר שעות לפני השימוש.



מצב חיסכון בחשמל: מצב החיסכון בחשמל מאפשר להשבית את המקרר ולהשאיר את המקפיא עובד.



פנימית: דרך חסכונית יותר בחשמל LED תאורת ומאריכת ימים יותר להאיר את פנים המכונה.



Life Plus 0°C: הטמפרטורה בתאי Lifeplus 0° נשמרת בשר טרי ודגים לתקופה ממושכת, ומשמרת בשר טרי ודגים לתקופה ממושכת.



טכנולוגיית אינוורטר: ההתפתחות של המייבשים של Smeg לכיוון של דגמים חכמים וידידותיים לסביבה יותר הובילה לבחירה לשימוש בטכנולוגיית אינוורטר עם משאבות חום, שמפחיתה משמעותית את צריכת החשמל.



אוויר פלוס: שמירה על מזון טרי יותר לפרק זמן ממושך יותר.



מולטיזון: ניתן להשתמש בתא מולטיזון כתא קירור או תא הקפאה. בהתאם לצרכים ולהרגלי האכילה שלך, ניתן לבחור הגדרות, תוכנית או טמפרטורה.



Natural Plus Blu Light: מערכת Natural Plus Blu Light הייחודית הזו פועלת באופן טבעי להארכת משך האחסון של פירות וירקות.