FQ60BDE

Produktgruppe	Kjøleskap
Installasjon	Frittstående
Kategori	4 dører
Referansebredde	Høyere enn 80 cm
Referansehøyde	160 - 200 cm
No-Frost-system	Ja
Type kjøling	Totale No Frost - Dobbelt kjølesystem
Tine	Automatisk
Type hengsel	Standard
EAN-kode	8017709337681

Estetisk linje

Estetikk	Universal	**Farge på side**	Hvit
Farge	Hvit	**Logo**	Anvendt
Design	Flat	**Dørhyller profil farge**	Sølv
Materiale	Stål	**Skuffe profilfarge**	Sølv
Håndtak	Utvendig	**Fargen på glasshylle profil**	Sølv
Håndtak type	Fast	**Display**	LED
Farge på håndtak	Sølv	**Displayposisjon**	Ekstern (på dør)
Logo farge	Krom	**Tilgjengelige farger**	Rustfritt stål, Sort
Materiale side	Stål		

Avdelinger i kjøleskap

Number of compartments	3	**Grønnsaksskuff**	Ja
Compartment types	Low temperature compartment, Fruit and vegetable compartment	**Type grønnsaksskuff**	Glass
Antall justerbare hyller	2	**Antall lamper**	2
Antall frukt- og grønnsaksskuffer	2	**Lavtemperatursyklus**	Ja
Type justerbare hyller	Glass	**Belysning i kjøleskap**	Ja
Type skarpere / grønnsaksskuffer dekke	På glidende skinner	**Type belysning i kjøleskap**	LED

Innerdør i kjøleskap

Antall dørhyller med transparent lokk	2	**Antall flaskehyller**	2
Antall justerbare dørhyller	2		

Andre kjøleskapegenskaper

Fuktighetskontroll	Yes	**MultiFlow**	Ja
Tilbehør	Eggbrett	**Vifte**	Ja
Natural Plus Blu Light	Ja		

Egenskaper fryseravdeling

Antall skuffer	4	**Type hylleplan**	Glass
Antall hyller	2		

Andre fryseregenskaper

Tilbehør	2 isbokser	**Avdeling for hurtifrysing**	Ja

Andre tekniske egenskaper

Displayfunksjoner	Feriemodus, Hurtigfrysing, Hurtigkjøling, Eco, Barnelås
Hurtigfrysingsknapp	Ja
Lampe for temperaturalarm	Ja
Dør åpen alarm	Ja
Temperatur alarm	Ja
antibakteriell pakning	Ja
Type temperaturkontroll	Elektronisk
Antall kompressorer	1
Type kjølegass	R600a
Type kompressor	Variabel fartskompressor
Skummiddel	Syklopentan

Ytelse / Energimerking - Reg. 2019

Årlig energiforbruk	406 kWh/a	**Støynivå**	37 dB(A) re 1 pW
		Tine tid	10 h

Energi effektivitetsklasse	E	**Firestjerners frysekapasitet**	4,6 kg/24h
Luftbåren akustisk støyemisjonsklasse	C	**Firestjerners frysekapasitet en**	4,6 kg/24h
Totalt nettovolum	572 l	**Klimaklasse**	SN, N, ST, T
Sum av volum i frossenkammer(e)	196 l	**EEI**	100 %
Sum av volum i kjølekammer(e) og frostfrikammer(e)	376 l		

Elektrisk tilkobling

Elektrisk tilkoblingseffekt	200 W	**Frekvens (Hz)**	50 Hz
Strøm (A)	0,8 A	**Lengde på ledning**	240 cm
Spenning (V)	230 V	**Støpseltype**	(F;E) Schuko

Logistisk informasjon

Bredde (mm)	908 mm	**Høyde med fot**	1820 mm
Dybde uten håndtak	750 mm	**Produktbredde ved maksimal døråpning**	1634 mm

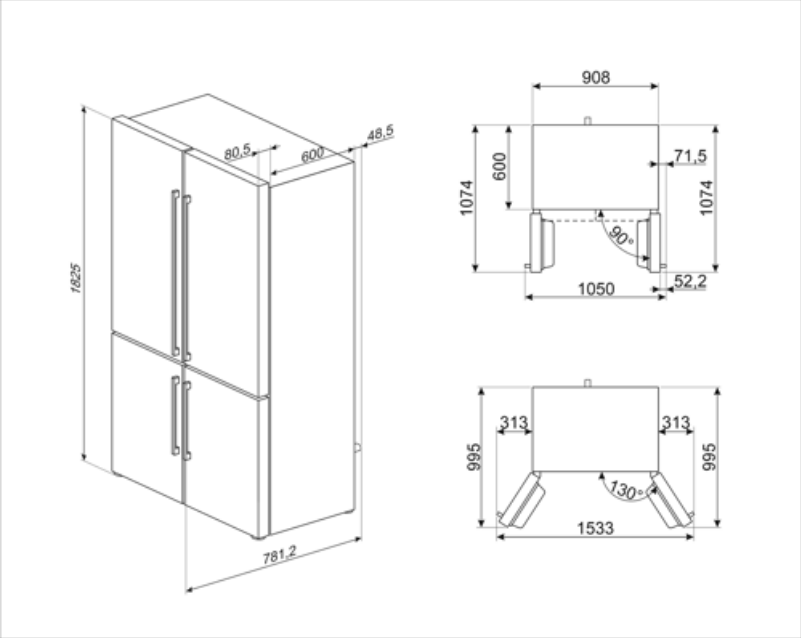

Alternative products

FQ60NDE

Sort

Symbols glossary

Det automatisk tinesystemet brukes som automatisk tining ved faste intervaller, noe som eliminerer behovet for opptining i en periode.

Barnesikring: Noen modeller er utstyrt med en innretning som låser programmet/syklusen slik at den ikke kan endres ved uhell.

Økonomisk modus: Analyserer kjølerfunksjon under aktivering og optimerer driftsyklusen slik at effektforbruket reduseres.

Hurtigfrys: Hurtigfrysfunksjon bringer temperaturen i rommet ned hvis den aktiveres noen timer før bruk.

Innvendige LED-lamper: Er mer energi- og tidseffektive til belysning av apparatets innside.

Air plus: Holder maten fersk lenger.

Energieffektivitetsklasse E

Bakteriebehandling: Antibakteriell behandling for å sikre bedre hygiene

LED-display: For å vise programmer, funksjoner og valg som er blitt gjort, samt tid som gjenstår før endt syklus.

Ventilert: Tvungen fordeling av kald luft i kjølekammeret, noe som gir jevn temperatur innvendig i kjøleskapet.

Strømsparingsmodus: Strømsparingsmodus gjør det mulig å deaktivere kjøleskapet og holde fryseren i gang.

Utviklingen til Smeg mot mer intelligente og økovennlige modeller, har gjort at vi har valgt inverter-teknologi, noe som reduserer energiforbruket betraktelig.

Natural Plus Blu Light: Dette unike Natural Plus Blu Light systemet jobber sammen med naturen for å øke holdbarhetstiden til frukt og grønnsaker.