# FQ60BDE

| | |
|---|---|
| **Семейство продуктов** | Холодильник |
| **Установка** | Отдельностоящий |
| **Категория** | 4-х дверный |
| **Рекомендуемая ширина** | больше 80 cm |
| **Рекомендуемая высота** | 160 - 200 cm |
| **Полный** No-Frost | Да |
| **Тип охлаждения** | Полный No-Frost - 2 контура охлаждения |
| **Разморозка** | Автоматическая |
| **Тип петель (шарнира)** | Стандартный |
| EAN-**код** | 8017709337681 |

## Эстетика

| | |
|---|---|
| **Эстетика** | Универсальный |
| **Цвет** | Белый |
| **Дизайн** | Плоский |
| **Материал** | Окрашенный металл |
| **Ручка** | Внешняя |
| **Тип ручки** | Фиксированный |
| **Цвет ручек** | Серебристый |
| **Цвет логотипа** | Хромированный |
| **Материал боковин** | Сталь |
| **Цвет боковин** | Белый |
| **Логотип** | Накладной |
| **Цвет профиля на полках дверцы** | Серебристый |
| **Цвет профиля на выдвижных ящиках** | Серебристый |
| **Цвет профиля на стеклянных полках** | Серебристый |
| **Дисплей** | LED |
| **Расположение дисплея** | Внешний, на дверце |
| **Другие цвета** | Нержавеющая сталь, Черный |

## Характеристики холодильного отделения

| | |
|---|---|
| **Количество отделений** | 3 |
| **Типы отделений** | Низкотемпературный отсек, Отделение для овощей и фруктов |
| **Количество регулируемых полок** | 2 |
| **Количество ящиков для овощей и фруктов** | 2 |
| **Тип регулируемых полок** | Стекло |
| **Крышка ящика для овощей** | Да |
| **Тип крышки ящика для овощей и фруктов** | Стекло |
| **Количество ламп подсветки** | 2 |
| **Низкотемпературный отсек** | Да |

| | | | |
|---|---|---|---|
| **Тип ящика для овощей и фруктов** | На скользящих направляющих | **Внутренняя подсветка холодильного отделения** | Да |
| | | **Тип подсветки холодильного отделения** | LED |

## Дверца холодильного отделения

| | | | |
|---|---|---|---|
| **Количество полок с прозрачной крышкой** | 2 | **Количество полок для бутылок** | 2 |
| **Количество регулируемых полок на дверце** | 2 | | |

## Другие характеристики холодильного отделения

| | | | |
|---|---|---|---|
| **Контроль влажности** | Да | **MultiFlow** | Да |
| **Аксессуары** | Подставка для яиц | **Конвекция** | Да |
| **Natural Plus Blu Light** | Да | | |

## Характеристики морозильного отделения

| | | | |
|---|---|---|---|
| **Количество ящиков** | 4 | **Тип полок** | Стекло |
| **Количество полок** | 2 | | |

## Другие характеристики морозильного отделения

| | | | |
|---|---|---|---|
| **Аксессуары** | 2 формы для льда | **Зона быстрой заморозки** | Да |

## Другие технические характеристики

| | |
|---|---|
| **Функции на дисплее** | Функция "Отпуск", Быстрая заморозка, Быстрое охлаждение, ECO, Блокировка управления |
| **Кнопка быстрой заморозки** | Да |
| **Световая индикация при повышении температуры** | Да |
| **Акустический сигнал при открытой дверце** | Да |
| **Акустический сигнал при повышении температуры** | Да |
| **Антибактериальный уплотнитель** | Да |
| **Тип контроля температуры** | Электронный |

| | |
|---|---|
| **Количество компрессоров** | 1 |
| **Тип хладагента** | R600a |
| **Тип компрессора** | Инвертор |
| **Вспенивающий агент** | Циклопентан |

## Производительность / Энергопотребление - НОВЫЙ регламент

| | | | |
|---|---|---|---|
| **Годовое энергопотребление** | 406 кВт/год | **Эмиссия воздушного акустического шума** | 37 дБ(A) re 1пВт |
| **Класс энергоэффективности** | E | **Поддержание температуры при отключении энергии** | 10 ч |
| **Класс эмиссии воздушного акустического шума** | C | **4* - Мощность замораживания** | 4,6 кг/сутки |
| **Полный объем** | 572 л | **4* - Мощность замораживания** | 4,6 кг/сутки |
| **Сумма объемов морозильников** | 196 л | **Климатический класс** | SN, N, ST, T |
| **Сумма объемов холодильного отделения и незамерзающего отделения** | 376 л | **EEI** | 100 % |

## Электрическое подключение

| | | | |
|---|---|---|---|
| **Номинальная мощность** | 200 Вт | **Частота тока** | 50 Гц |
| **Сила тока** | 0,8 A | **Длина электрического кабеля** | 240 см |
| **Напряжение** | 230 В | **Тип электрической вилки** | (F;E) Schuko |

## Логистическая информация

| | | | |
|---|---|---|---|
| **Ширина изделия (мм)** | 908 мм | **Высота изделия** | 1820 мм |
| **Глубина без ручек** | 750 мм | **Ширина с дверцей, открытой на 90° (мм)** | 1634 мм |

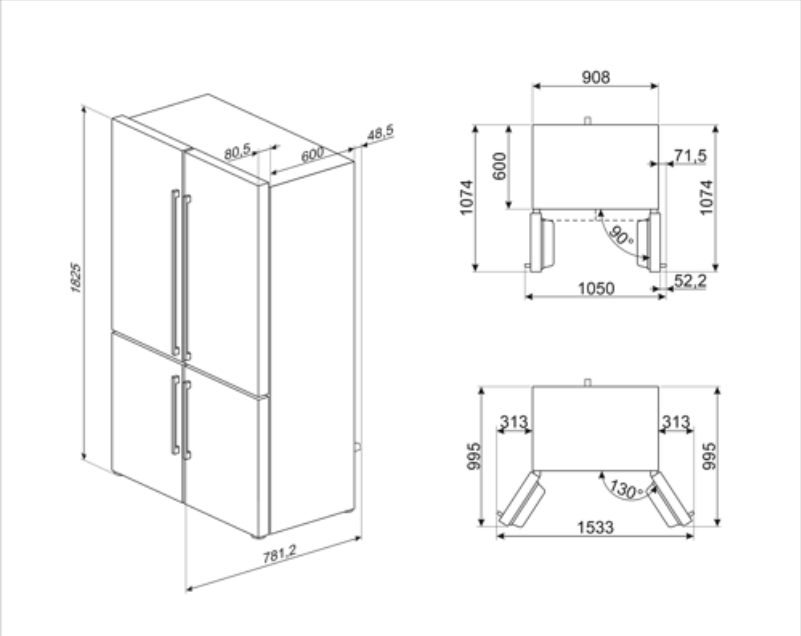
80,5
600
48,5
1825
781,2
908
600
71,5
1074
1074
90°
1050
52,2
313
313
995
995
130°
1533

## Alternative products

**FQ60NDE**

Черный

## Symbols glossary

Автоматическое размораживание: работает за счет автоматического оттаивания через равные промежутки времени, что исключает необходимость размораживание прибора в целом.

Блокировка управления: некоторые модели оснащены устройством для блокировки управления, чтобы не было возможности случайно изменить программу/ цикл приготовления, включить или выключить прибор.

Светодиодный дисплей: для отображения выбранных программ, функций и опций, а также времени до конца цикла.

Вентилируемый: принудительное распределение холодного воздуха в холодильном отделении, что обеспечивает равномерное распределение температуры внутри холодильника.

Режим Отпуск: режим энергосбережения позволяет отключить холодильник и оставить морозильную камеру в рабочем состоянии.

Эволюция Smeg в направлении более интеллектуальных и экологичных моделей привела к выбору инверторной технологии, которая значительно снижает энергопотребление.

Natural Plus Blue Light: уникальная система Natural Plus Blue Light обеспечивает натуральную подсветку, чтобы увеличить время хранения фруктов и овощей.

Антибактериальное покрытие: антибактериальное покрытие для улучшения гигиены

Класс энергоэффективности E

Экономичный режим: анализирует работу холодильника во время активации и оптимизирует рабочий цикл для снижения энергопотребления.

Быстрая заморозка: функция быстрого замораживания снижает температуру в камере, если активировать ее за несколько часов до использования.

Светодиодное внутреннее освещение: более энергоэффективный и долговечный способ освещения внутреннего пространства прибора.

Multiflow: дольше сохраняет свежесть продуктов.