FQ60CAO6



Familia	Frigorífico
Instalación	Libre instalación
Categoría	4 puertas
Ancho de referencia	Superior a 80 cm
Altura de referencia	160 - 200 cm
Sistema Total No - Frost	Sí
Sistema de refrigeración	No Frost Total - Sistema de enfriamiento doble
Descongelación	Automático
Kit tiradores NO INCLUIDOS, SOLICITAR POR SEPARADO	Sí
Código EAN	8017709341480

Estética

Estética	Colonial	**Material de los laterales**	Acero
Color	Antracita	**Color laterales**	Antracita
Diseño	Plato	**Logo**	Insertado
Material de la puerta	Chapa	**Color del perfil de los estantes de la puerta**	Plata
Tirador	No incluida	**Color del perfil de los cajones**	Plata
Tipo de tirador	Fija	**Color del perfil del estante de vidrio**	Cromo
Color tirador	Latón envejecido	**Pantalla**	LED
Color logo	Bronce antiguo	**Posición display**	Interno (en la parte superior)

Instalación compartimento frigorífico

Number of compartments	3	**Estante cubre cajón para la verdura**	Sí
Compartment types	Compartimento baja temperatura, Compartimento para frutas y verduras	**Tipología estante cubre cajón de verduras**	Vidrio
Número estantes regulables	2	**Compartimento baja temperatura**	Sí
Número de cajones fruta y verdura	2	**Iluminación interna frigorífico**	Sí
Material del estante	Vidrio	**Tipo de iluminación interior frigorífico**	LED

Tipo de cajón	Estándar

Contrapuerta compartimento frigorífico

Número de compartimentos con tapa transparente	2	**Número de compartimento portabotellas**	2
Número compartimentos de puerta regulables	2		

Otros equipos frigorífico



Control de humedad	Sí	**Multiflow**	Sí
Accesorios	Huevera	**Ventilador**	Sí
Luz Natural Plus Blu	Sí		

Instalación compartimento congelador

Número de cajones	4	**Tipología estantes**	Vidrio
N° de estantes	2		

Otros equipos congelador



Zona de congelación rápida	Sí

Otras características técnicas



Funciones pantalla	Holiday, Congelación rápida, Enfriamiento rápido, Eco
Tecla congelación rápida	Sí
Alarma apertura puerta	Sí
Tipo de control de la temperatura	Electrónico
Número de compresores	1
Tipo de gas refrigerante	R600a
Tipo de compresor	Compresor Inverter
Cantidad de gas refrigerante (gr)	62 g
Agente espumante	Ciclopentano

Rendimiento / Etiqueta energética - Reg. 2019



Consumo energético anual	338 kWh/a	**Rumorosidad**	37 dB(A) re 1 pW

Clase de eficiencia energética	E
Clase de emisión de ruido acústico aéreo	C
Volumen neto total	572 l
Volumen total del compartimento congelador	196 l
Volumen total compartimento frigorífico	376 l
Autonomía de conservación sin energía eléctrica	10 h
4 estrellas - Capacidad congelación	9 kg/24h
4 estrellas - Capacidad congelación 1	-18 kg/24h
Clase climática	SN, N, ST, T
EEI	100 %

Conexión eléctrica

Datos nominales de conexión eléctrica	200 W
Corriente	1,2 A
Tensión	220-240 V
Frecuencia (Hz)	50 Hz
Longitud del cable de alimentación	240 cm
Enchufe	Schuko (F;E)

Datos logísticos

Ancho del producto (mm)	915 mm
Profundidad sin tirador	705 mm
Altura con patas	1870 mm
Ancho del producto con apertura máxima de puertas	1370 mm
Profundidad del producto con tirador	740 mm
Profundidad del producto con la puerta abierta a 90°	1095 mm

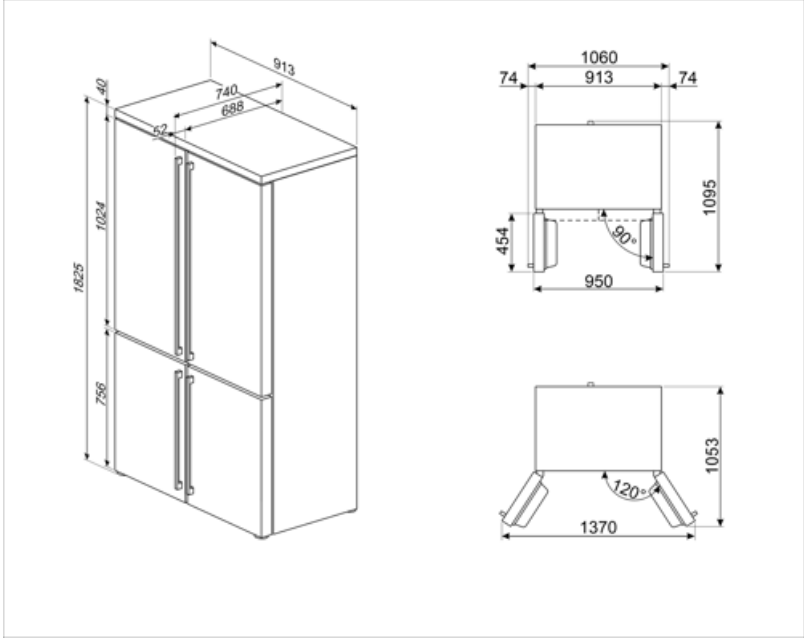

Accesorios Compatible

KMOFQ7-1

Set of 4 brass handles, Cortina



KMOFQ8-1



Productos alternativos



FQ60CPO6

Crema

Symbols glossary



4 estrellas



Descongelación automática: todos los modelos de refrigerador están equipados con descongelación automática en el compartimiento del refrigerador.



Pantalla LED: para optimizar el rendimiento y simplificar el uso del aparato tanto como sea posible, algunas lavadoras y refrigeradores están equipados con una pantalla LED que le permite ver el estado operativo del producto.



Función económica: la función económica analiza el uso del refrigerador durante el período de activación y optimiza los ciclos de trabajo para mantener la electricidad al mínimo



Ventilado: sistema de ventilación de enfriamiento que permite difundir constante y uniformemente el aire dentro del refrigerador.



Congelación rápida: la función de congelación rápida permite que grandes cantidades de alimentos frescos se congelen muy rápidamente. Al activarlo unas horas antes, el congelador baja la temperatura y después de unas horas restablece automáticamente el funcionamiento normal.



Función de vacaciones: esta función es particularmente útil en casos de ausencia prolongada del hogar, le permite desactivar el funcionamiento del departamento de refrigeradores y mantener solo el congelador en funcionamiento.



Iluminación LED interna: la iluminación LED interna garantiza el ahorro de energía y al mismo tiempo ofrece una luz de atmósfera.



Motor inverter: para lavadoras y secadoras: la evolución de las lavadoras y secadoras Smeg hacia modelos más inteligentes y eco-sostenibles ha llevado a la elección de la tecnología Inverter con bomba de calor que reduce significativamente el consumo de energía. Para lavavajillas: el motor inversor de última generación garantiza una mayor vida útil, eficiencia y consumo reducido, así como un silencio absoluto.



Sistema de enfriamiento Multiflow: el sistema de ventilación Multiflow permite difundir de manera constante y uniforme el aire dentro del refrigerador.



Natural Plus Blu Light: el innovador sistema de iluminación aumenta los tiempos de almacenamiento de frutas y verduras, preservando el contenido de vitaminas durante más tiempo.



Clase eficiencia energética E